MENG
WWW.MENG-MODEL.COM

MENG
WWW.MENG-MODEL.COM

Kawasaki

Ninja ZX-10R

Kawasaki Official Licensed Product

87-271118-38355

"Kawasaki" is a trademark of Kawasaki Motors, Ltd. and is used under license by "Rui Ye International Co., Limited".
Kawasaki Motors, Ltd. does not design, manufacture, or distribute these products.
Consumer inquiries should be directed to "Rui Ye International Co., Limited, Flat/Rm A30 9/F Silvercorp Int Tower 707-713 Nathan Rd, Mongkok, Hong Kong".

1/9 SCALE

MT-007s

PRE-COLORED EDITION
悦色版

制作前必读
Read carefully before assembly
組み立て前に必ずお読みください。
Перед сборкой внимательно прочитайте следующую информацию.
Vor der Montage bitte sorgfältig lesen
Lisez attentivement avant de monter
Lea cuidadosamente antes del montaje

- 本产品为拼接模型，需要使用模型专用工具自行组装。
- 本产品中不包含模型专用工具、胶水或颜料。如有需要，请另外购买。
- 制作产品前请仔细阅读手册，按照手册标明的步骤进行制作。低年龄制作者制作时需有成人看护，看护者请仔细阅读手册。
- 制作产品时请先确定零件编号，然后再使用剪钳将其从板件上取下，切勿一次取下多个零件，以免丢失或混淆，剩余的碎屑请妥善丢弃。
- 制作产品时也许会使用到刀具、胶水、颜料等，请仔细阅读相应的说明书，正确使用。
- 如需使用胶水，塑料零件请用模型专用胶水进行粘合，金属零件请用瞬间胶进行粘合。
- 如需涂装，请在通风环境下进行，并按照颜料的注意事项操作。

- This product is a plastic model kit. Please use hobby tools to assemble it.
- This product doesn’t include any hobby tool, glue or paint. If needed, please purchase separately.
- Carefully read the instructions before commencing assembly and follow the instruction steps during the assembly process. Young modellers building this model kit shall be guided by adults. The supervising adults should carefully read the instructions too.
- Check part numbers before removing them from sprues with side cutters. To avoid losing or mixing up the parts, don’t remove too many parts at a time. Please dispose the plastic residuals properly.
- Knives, glue and paints may be used during the assembly process. Please read their corresponding instructions and use them correctly.
- If you need to use glue, please use plastic model cement to glue the plastic parts and use CA glue to bond metal parts.
- If you need to paint this model, please paint it in a ventilated environment, and follow the paint notices.

- 本製品はプラスチックモデル組立キットであり、モデル専用の工具で組み立ててください。
- 本製品には、モデル用の工具、接着剤、または塗料が含まれていません。必要に応じて別途ご購入ください。
- 製品を組み立てる前にマニュアルをよく読み、マニュアルに記載された手順に従って作ってください。低年齢の方が作る際には保護者がサポートし、保護者は必ずマニュアルをお読みください。
- 製品を組み立てる際は、まず部品番号を確認してから、モデル専用ニッパーでランナーからきれいに切り離してください。紛失や混乱を避けるため、一度に複数の部品を切り取らないでください。切り取った後のごみは適切に廃棄してください。
- 製品を組み立てる時、刃物、接着剤、塗料などを使用しますので、使用する前にそれぞれの注意書きをよく読み、指示に従って正しく使用してください。
- 接着剤を使用する場合、プラスチック部品はモデル専用の接着剤で接着し、金属部品は瞬間接着剤で接着してください。
- 塗装が必要な場合、室内の換気に十分注意しながら、塗装指示に従って操作してください。

- Данная модель предназначена для самостоятельной сборки. При сборке модели необходимо использовать специальные инструменты.
- В набор не входят краски, инструменты и клей. При необходимости приобретите отдельно.
- Пожалуйста, внимательно прочтите инструкцию перед сборкой модели и следуйте указаниям в инструкции. Моделистам младшего возраста требуется помощь взрослых.
- При сборке модели, пожалуйста, сначала сверьтесь с номером детали, а затем, используя кусачки, снимите деталь с литника. Во избежание потери деталей или путаницы, не удаляйте одновременно несколько деталей. Оставшийся мусор утилизируйте в соответствии с инструкцией.
- При сборке модели разрешается использовать ножи, клей, краски и т. д. Пожалуйста, внимательно прочитайте инструкцию.
- Если нужно воспользоваться клеем, пожалуйста, используйте специальный клей для пластмассы при склеивании пластиковых деталей модели. Для склеивания металлических деталей используйте цианакрилатный клей.
- При окраске модели внимательно изучите инструкцию. Пожалуйста, соблюдайте меры предосторожности при работе с краской, окрашивание модели производите в хорошо проветриваемом помещении.

- Dieses Produkt ist ein Plastikmodellbausatz. Bitte verwenden Sie Hobby-Werkzeuge, um es zusammenzubauen.
- Dieses Produkt enthält kein Hobbywerkzeug, Kleber oder Farbe. Falls erforderlich, bitte separat kaufen.
- Lesen Sie die Anleitung sorgfältig durch, bevor Sie mit dem Zusammenbau beginnen, und befolgen Sie die Anweisungen während des Zusammenbaus. Junge Modellbauer, die diesen Bausatz bauen, sollten von Erwachsenen angeleitet werden. Die aufsichtführenden Erwachsenen sollten die Anleitung ebenfalls sorgfältig lesen.

- Überprüfen Sie die Teilenummern, bevor Sie die Teile mit dem Seitenschneider von den Angüssen entfernen. Um den Verlust oder die Verwechslung von Teilen zu vermeiden, entfernen Sie nicht zu viele Teile auf einmal. Bitte entsorgen Sie die Kunststoffreste ordnungsgemäß.
- Während des Zusammenbaus müssen Messer, Klebstoff und Farben verwendet werden. Bitte lesen Sie die entsprechenden Anweisungen und verwenden Sie sie richtig.
- Wenn Sie Klebstoff verwenden müssen, benutzen Sie bitte Kunststoffmodellbaukleber zum Verkleben der Kunststoffteile und CA-Kleber zum Verkleben der Metallteile.
- Wenn Sie das Modell lackieren müssen, lackieren Sie es bitte in einer gut belüfteten Umgebung und beachten Sie die Hinweise zum Lackieren.

- Ce produit est un kit de modèle en plastique. Veuillez utiliser les outils de loisirs pour l’assembler.
- Ce produit n'inclut aucun outil de loisir, colle ou peinture. Si nécessaire, veuillez l’acheter séparément.
- Lisez attentivement les instructions avant de commencer l'assemblage et suivez les étapes d'instructions pendant le processus d'assemblage. Les jeunes maquettistes construisant ce kit de modèle doivent être guidés par des adultes. Les adultes surveillants doivent également lire attentivement les instructions.
- Vérifiez les numéros de pièce avant de les retirer des tiges de coulée avec des pinces coupantes latérales. Pour éviter de perdre ou de mélanger les pièces, ne retirez pas trop de pièces à la fois. Veuillez jeter les résidus de plastique correctement.
- Des couteaux, de la colle et des peintures peuvent être utilisés pendant le processus d'assemblage. Veuillez lire leurs instructions correspondantes et les utiliser correctement.
- Si vous avez besoin d'utiliser de la colle, veuillez utiliser du ciment modèle en plastique pour coller les pièces en plastique et utiliser de la colle CA pour coller les pièces métalliques.
- Si vous devez peindre ce modèle, veuillez le peindre dans un environnement ventilé et suivez les instructions de peinture.

- Este producto es una maqueta de plástico. Por favor, use herramientas de modelismo para montarlo.
- Este producto no incluye herramientas de modelismo, pegamento o pintura. Si fuese necesario, por favor, cómprelas por separado.
- Lea las instrucciones cuidadosamente antes de empezar el montaje y siga los pasos de las instrucciones durante el proceso de montaje. Los modelistas más jóvenes deberían estar supervisados por adultos, que también deberían leer las instrucciones.
- Revise los números de las piezas antes de cortarlas de las matrices con alicates de corte. Para evitar perder o mezclar las piezas, no corte demasiadas a la vez. Por favor, deshágase de los residuos plásticos de forma adecuada.
- Durante el proceso de montaje pueden usarse cuchillas, pegamento y pinturas. Por favor lea sus instrucciones correspondientes y úselos correctamente.
- Si necesita usar pegamento, use pegamento para plástico al pegar las partes de plástico y cianoacrilato para unir las partes metálicas.
- Si necesita pintar esta maqueta, píntela en un lugar ventilado y siga las recomendaciones de la pintura.

⚠ 注 意
- 本产品适用年龄为14岁以上。
- 本产品含有细小零件，为避免引起误吞危险，切勿让3岁以下幼童接触。
- 制作产品时务必远离儿童，避免小零件和工具对儿童造成伤害。
- 将零件取出后应立即丢弃包装袋，切勿将包装袋置于口鼻处或套在头部，以免引起窒息。
- 制作产品时需格外注意各类工具尖刃及零件锐角，以免造成伤害。
- 请勿将本产品置于明火或者高温源附近。

⚠ Caution
- This product is for users aged above 14.
- This product contains small parts. Keep it out of reach of children under 3 years old to prevent the children from accidentally swallowing the parts.
- Keep children away from the assembly area to avoid any injury caused by small parts or tools.
- Please dispose the plastic bags properly after taking parts out. To avoid danger of suffocation, keep the plastic bags away from your mouth, nose or head.
- Please pay extra attention to the sharp tips and edges of tools and parts to avoid any injury.
- Keep this product away from fire or high temperature sources.

⚠ 注 意
- 本製品の対象年齢は14才以上です。
- 本製品には小さな部品が含まれています。誤って飲み込む危険を避けるため、3才未満の子供に触れさせないでください。
- 小さな部品や工具による子供へのケガを防ぐために、製品を組み立てる時は必ず子供を手元から離してください。
- 包装用の袋は部品を取り出した後すぐに廃棄してください。窒息しないように、袋を頭からかぶったり、鼻や口を覆ったりしないでください。
- 製品を組み立てる際には、ケガをしないように、各種工具や部品の尖った先端や鋭い縁に注意してください。
- 本製品を直火または高温の近くに置かないでください。

⚠ Внимание
- Данная модель подходит для возраста от 14 лет.
- Набор содержит мелкие детали. Во избежание опасности случайного проглатывания, не подпускайте к модели детей младше 3 лет.
- При сборке модели, обязательно держитесь подальше от детей, чтобы мелкие детали и инструменты не причинили вреда детям.
- Упаковочный пакет следует выбросить сразу после извлечения деталей. Не разрешайте помещать упаковочный пакет детям в рот, нос или на голову, во избежание удушья.
- Соблюдайте правила безопасности при работе с режущими инструментами во избежание ранений и травм.
- Не размещайте данную модель необходимо вблизи открытого огня или источника высокой температуры.

⚠ Vorsicht
- Dieses Modellbausatz ist für Benutzer unter 14 Jahren nicht geeignet.
- Dieses Produkt enthält Kleinteile, bewahren Sie es außerhalb der Reichweite von Kindern unter 3 Jahren auf, um zu verhindern, dass Kinder die Teile versehentlich verschlucken.
- Halten Sie Kinder vom Montagebereich fern, um Verletzungen durch Kleinteile oder Werkzeuge zu vermeiden.
- Bitte entsorgen Sie die Plastiktüten nach der Entnahme der Teile ordnungsgemäß. Um Erstickungsgefahr zu vermeiden, halten Sie die Plastiktüten von Mund, Nase und Kopf fern.
- Achten Sie bitte besonders auf die scharfen Spitzen und Kanten von Werkzeugen und Teilen, um Verletzungen zu vermeiden.
- Halten Sie dieses Produkt von Feuer oder hohen Temperaturen fern.

⚠ Attention
- Ce produit est destiné aux utilisateurs âgés de plus de 14.
- Ce produit contient de petites pièces. Gardez-les hors de portée des enfants de moins de 3 ans pour éviter que les enfants n’avalent accidentellement les pièces.
- Tenez les enfants éloignés de la zone de montage pour éviter toute blessure causée par de petites pièces ou des outils.
- Veuillez jeter les sacs en plastique correctement après avoir retiré les pièces. Pour éviter tout risque d'étouffement, gardez les sacs en plastique éloignés de votre bouche, de votre nez ou de votre tête.
- Veuillez prêter une attention particulière aux pointes et bords tranchants des outils et des pièces pour éviter toute blessure.
- Gardez ce produit à l'écart du feu ou des sources de haute température.

⚠ Cuidado
- Este producto es para personas mayores de 14 años.
- Este producto contiene partes pequeñas. Mantener alejado de niños menores de 3 años para evitar que accidentalmente puedan tragarse las piezas.
- Mantener a los niños lejos del área de montaje para evitar cualquier herida causada por piezas pequeñas o herramientas.
- Tire las bolsas de plástico correctamente después de extraer las piezas. Para evitar peligro de asfixia mantenga las bolsas de plástico lejos de la boca, nariz o cabeza.
- Preste especial atención a puntas y bordes de herramientas afiladas para evitar cualquier daño.
- Mantenga este prodcuto lejos del fuego o de lugares con altas temperaturas.

零件剪取方式
Injection gate and sprue puller cleaning
部品の切り取り方法
Способ вырезания деталей
Entfernen von Teilen aus Angüssen
Retrait de pièces des tiges de coulée
Quitar Piezas de las Matrices

- 首先使用剪钳剪下零件，之后使用笔刀将零件上的残余水口或拉钩切除。
- Remove parts with side cutters and then clean the injection gate residual material or sprue pullers with a hobby knife.
- まずはモデル専用ニッパーで部品を切り取り、その後カッターやデザインナイフで部品に付いているゲートロや余計な突起をきれいに切り取ってください。
- Сначала используйте кусачки, чтобы отрезать деталь с литника, затем используйте цанговый модельный нож, чтобы отрезать остаточные детали и крепления.
- Entfernen Sie die Teile mit einem Seitenschneider und säubern Sie dann die Angussreste oder Angussabzieher mit einem Hobbymesser.
- Retirez les pièces avec une pince coupante latérale, puis nettoyez le matériau résiduel de la porte d'injection ou les extracteurs avec un couteau passe-temps.
- Quite las piezas con alicates de corte lateral y limpie los puntos de unión con un cúter de modelismo.

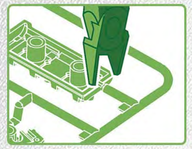
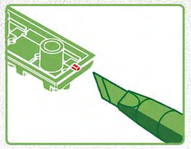

水贴使用说明
Decal Application
水転写デカールの貼り方
Использование декалей
Anbringen der Naßschiebebilder
Application d'autocollants
Aplicación de Calcas

① 将水贴从薄片上剪下。
② 将水贴在温水中浸泡10秒钟，然后将其放在干净的布上。
③ 夹住底纸的边缘，将水贴滑动到模型上。
④ 用蘸水的手指将湿润的水贴移动到合适的位置。
⑤ 用软布轻轻按压水贴，直到将多余的水和水泡压出为止。

① Cut off a decal from the decal sheet.
② Dip the decal in tepid water for about 10 seconds and place it on a clean cloth.
③ Hold the backing sheet edge and slide the decal onto the model.
④ Move decal into position with a wet finger.
⑤ Press decal gently down with a soft cloth until excess water and air bubbles are gone.

① 貼りたい部分をハサミで切り抜きます。
② ぬるま湯に10秒ほど浸してから、清潔なタオルなどの布に置きます。
③ 台紙の端をピンセットで持ち、貼るところにデカールをスライドさせてモデルに移します。
④ 指に少し水をつけて、デカールを正しい位置に調整します。
⑤ 柔らかい布でデカール内側の気泡を押し出しながら、押し付けるようにして水分を取り除きます。

① Вырежьте нужный фрагмент.
② Поместите декаль в теплую воду на 10 секунд, затем положите на чистую и сухую ткань.
③ Зажав край бумажной основы, аккуратно скользящими движениями поместите декаль на поверхность модели.
④ Смоченными в воде пальцами поместите мокрую декаль на соответствующее место.
⑤ Используя мягкую ткань, аккуратно прижмите и разгладьте декаль от центра к краям, удаляя возможные пузырьки воздуха и остатки воды.

① Schneiden Sie ein Bild aus dem Aufkleberbogen aus.
② Tauchen Sie den Aufkleber etwa 10 Sekunden lang in lauwarmes Wasser und legen Sie ihn auf ein sauberes Tuch.
③ Halten Sie die Kante des Trägerblatts fest und schieben Sie das Abziehbild auf das Modell.
④ Bewegen Sie das Abziehbild mit einem feuchten Finger in die richtige Position.
⑤ Drücken Sie das Abziehbild vorsichtig mit einem weichen Tuch an, bis überschüssiges Wasser und Luftblasen verschwunden sind.

① Découpez un autocollant de la feuille d'autocollants.
② Trempez-le dans de l'eau tiède pendant environ 10 secondes et placez-le sur un chiffon propre.
③ Tenez le bord de la feuille de support et faites glisser l'autocollant sur le modèle.
④ Déplacez l'autocollant en position avec un doigt mouillé.
⑤ Appuyez doucement sur l'autocollant avec un chiffon doux jusqu'à ce que l'excès d'eau et les bulles d'air disparaissent.

① Corte una calca de la hoja de calcas.
② Sumerja la calca en agua tibia durante 10 segundos y colóquela en un trapo limpio.
③ TSujete el borde del soporte de la hoja y deslice la calca sobre el modelo.
④ Mueva la calca a su posición con un dedo umedecido.
⑤ Presione la calca con delicadeza con un trapo suave hasta que el exceso de agua y las burbujas hayan desaparecido.

使用工具
Tools recommended
使用する工具
Рекомендуемые инструменты
Empfohlene Werkzeuge
Outils recommandés
Herramientas recomendadas

剪钳
Side cutters
ニッパー
Кусачки
Seitenschneider
Pinces coupantes latérales
Alicates de corte lateral
BASIC HOBBY TOOL SET MTS-003

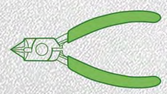

镊子
Tweezers
ピンセット
Пинцет
Pinzette
Pince à épiler
Pinzas
BASIC HOBBY TOOL SET MTS-003

笔刀
Hobby knife
デザインナイフ
Цанговый нож
Bastelmesser
Couteau passe-temps
Cuchilla de modelismo
BASIC HOBBY TOOL SET MTS-003

零件图
Parts
部品図
Partes

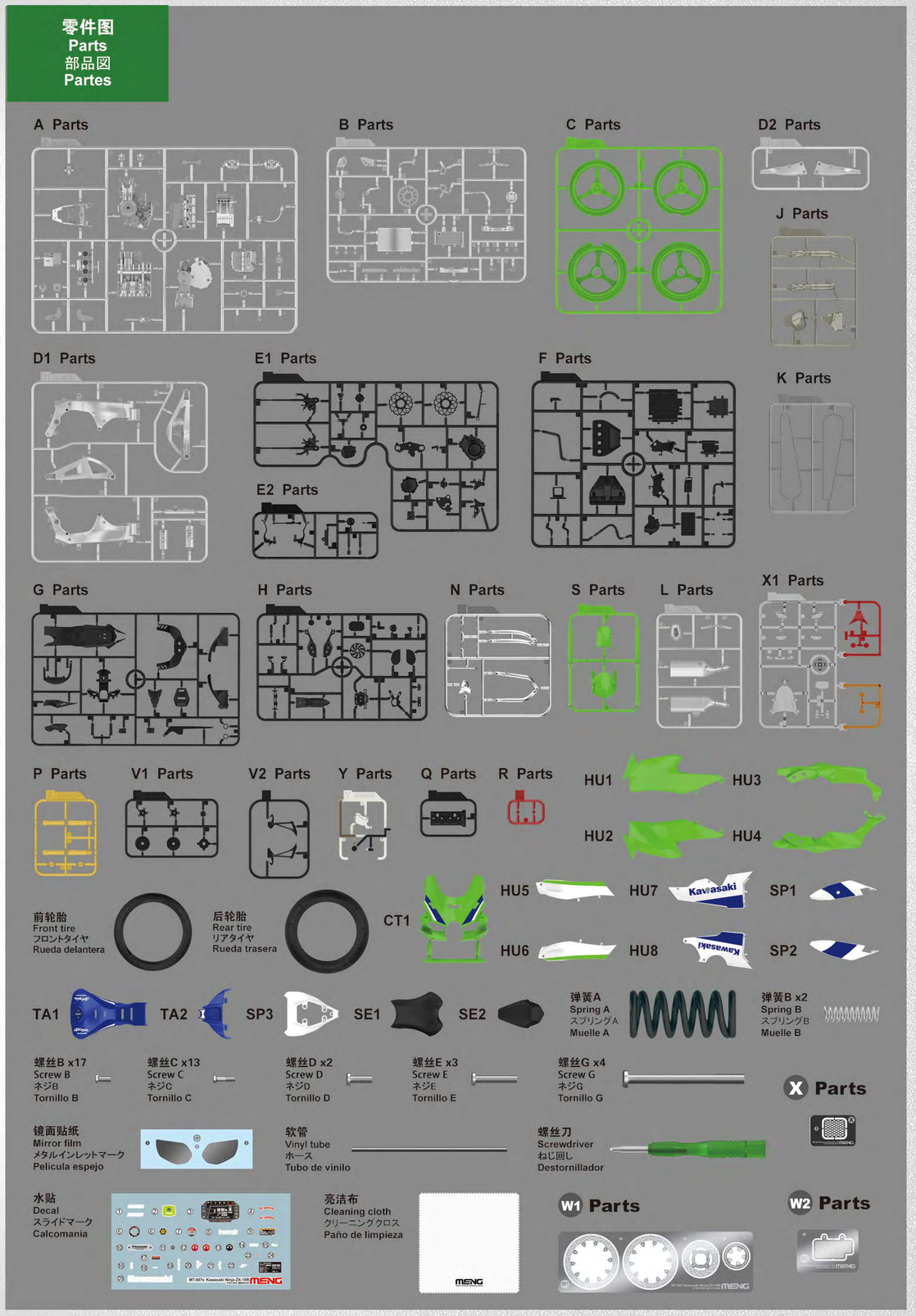

1 发动机组装1
Engine assembly 1
エンジンの組み立て1
Ensanblado del motor 1

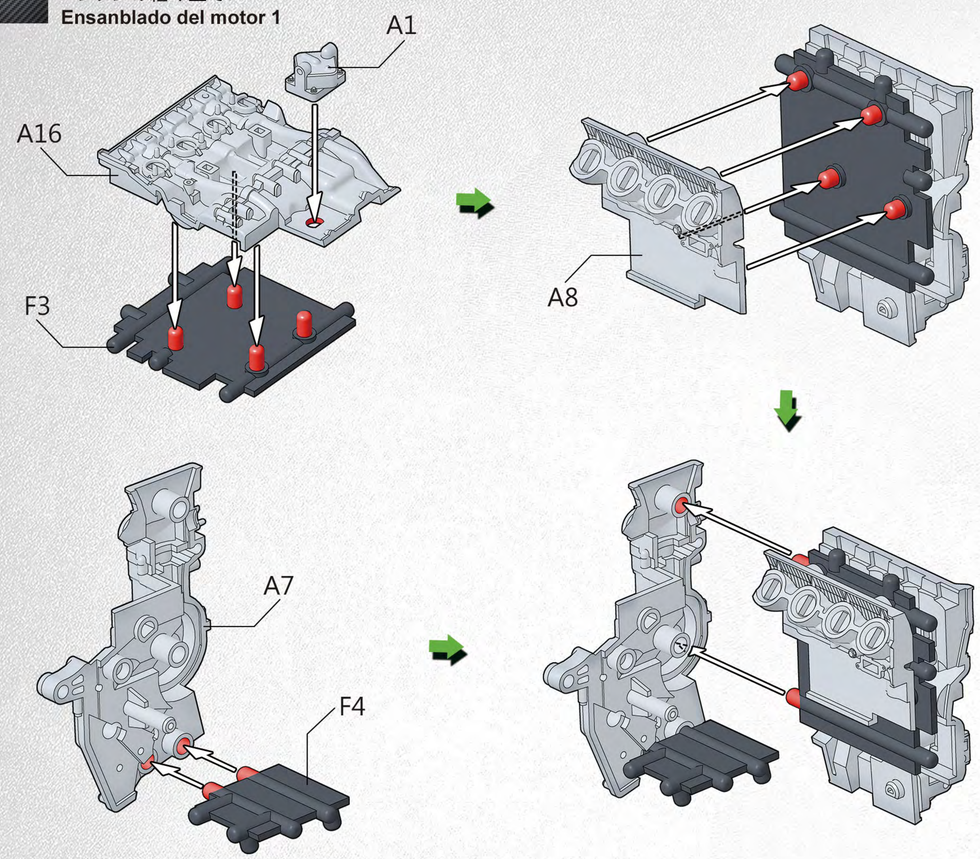

2 发动机组装2
Engine assembly 2
エンジンの組み立て2
Ensanblado del motor 2

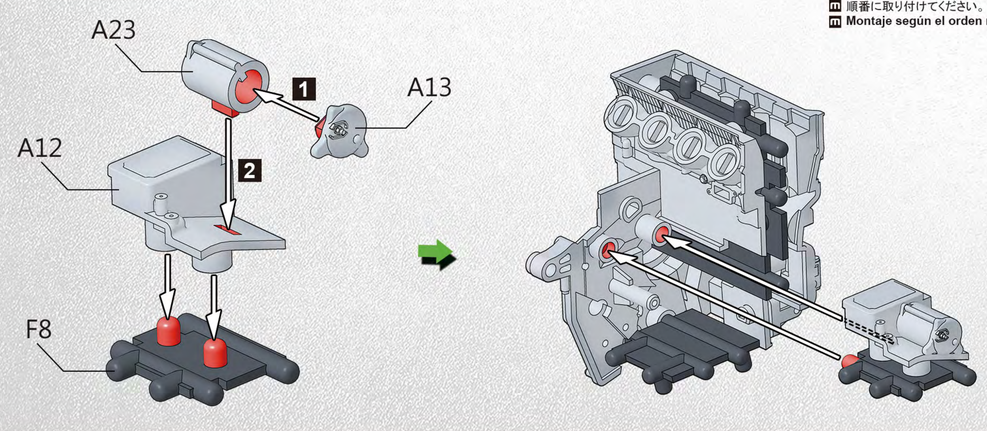

1 2 3

依照数字顺序组合
Attaching in numerical order.
順番に取り付けてください。
Montaje según el orden numérico.

3 发动机组装3
Engine assembly 3
エンジンの組み立て3
Ensanblado del motor 3

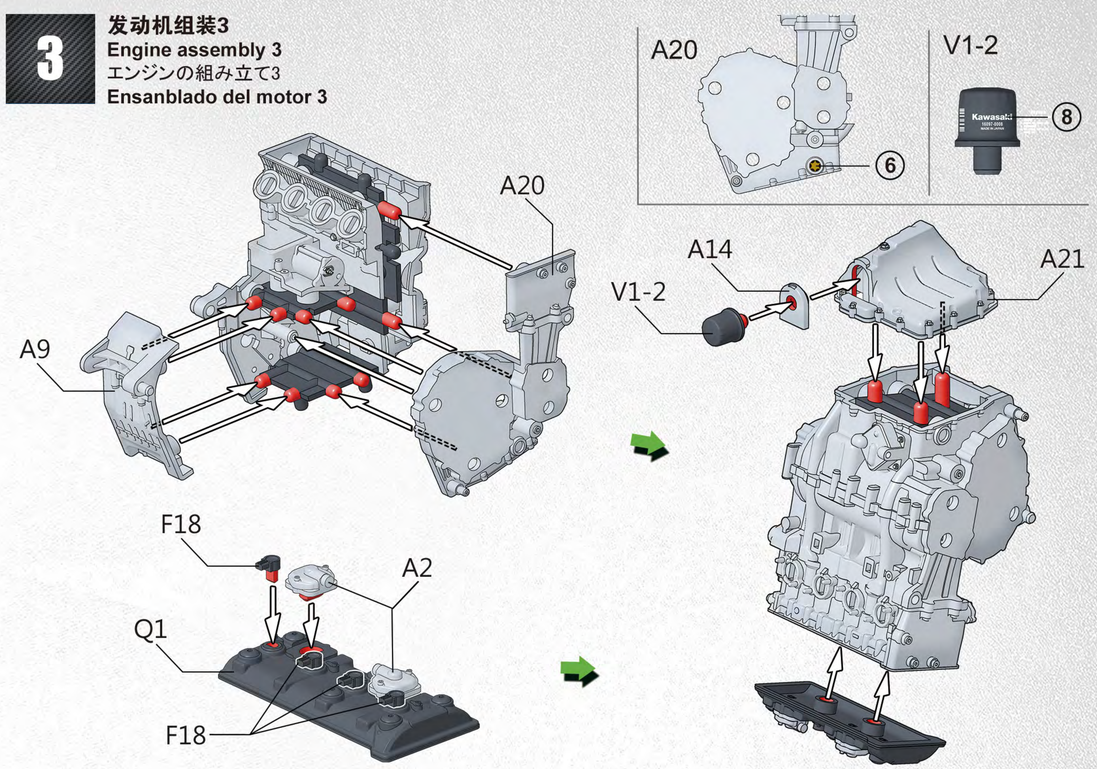

4 发动机组装4
Engine assembly 4
エンジンの組み立て4
Ensanblado del motor 4

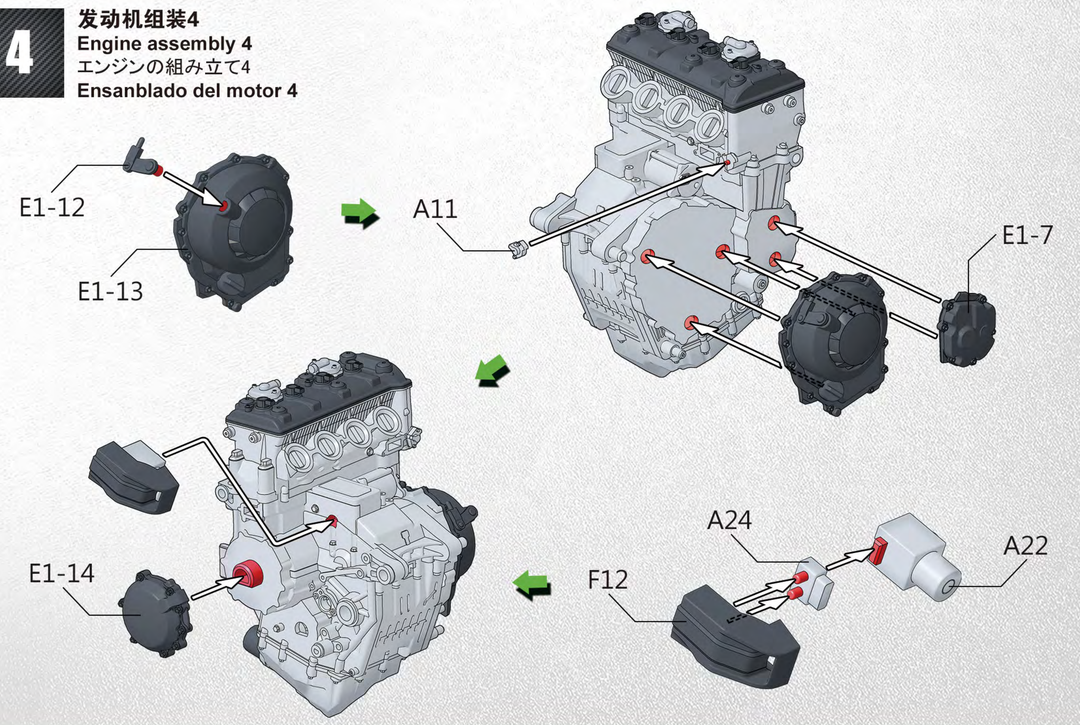

5 发动机空气滤清器组装
Engine air filter assembly
エンジンエアフィルターの組み立て
Ensamblado del filtro de aire

此图标所指示的零件对侧相同制作。
Same for both sides.
反対側も同じように作ります。
Igual por ambos lados.

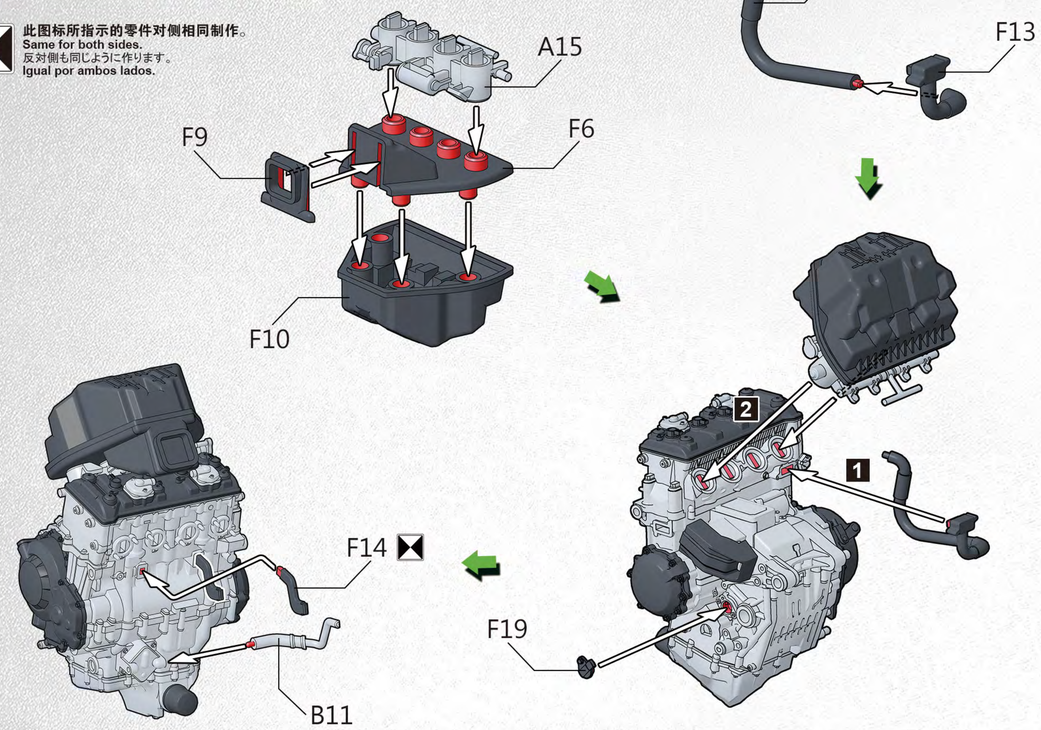

6 后摇臂组装1
Rear swingarm assembly 1
リアスイングアームの組み立て1
Ensamblado del basculante 1

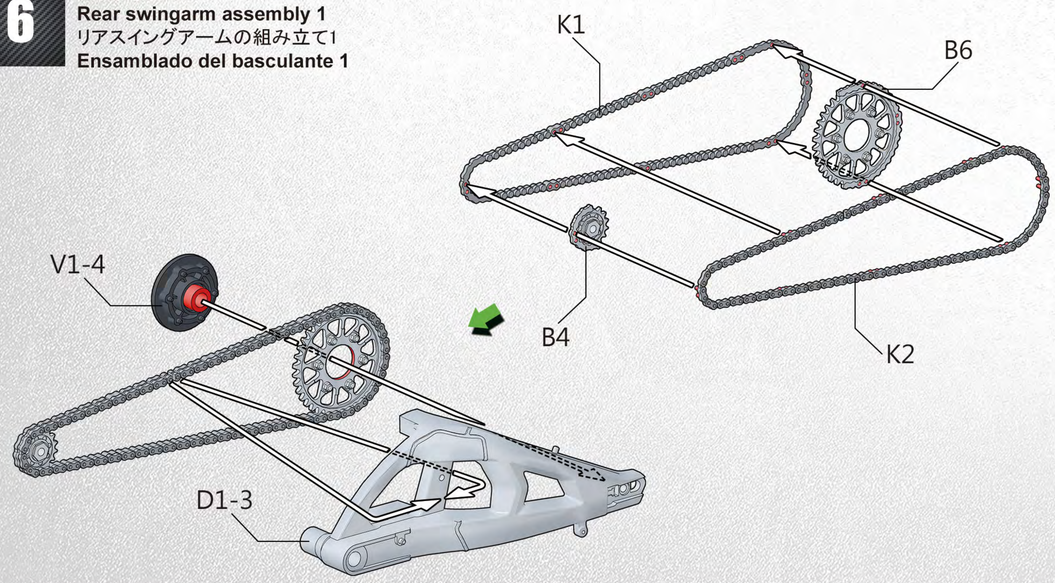

7 后摇臂组装2
Rear swingarm assembly 2
リアスイングアームの組み立て2
Ensamblado del basculante 2

螺丝B
Screw B
ネジB
Tornillo B

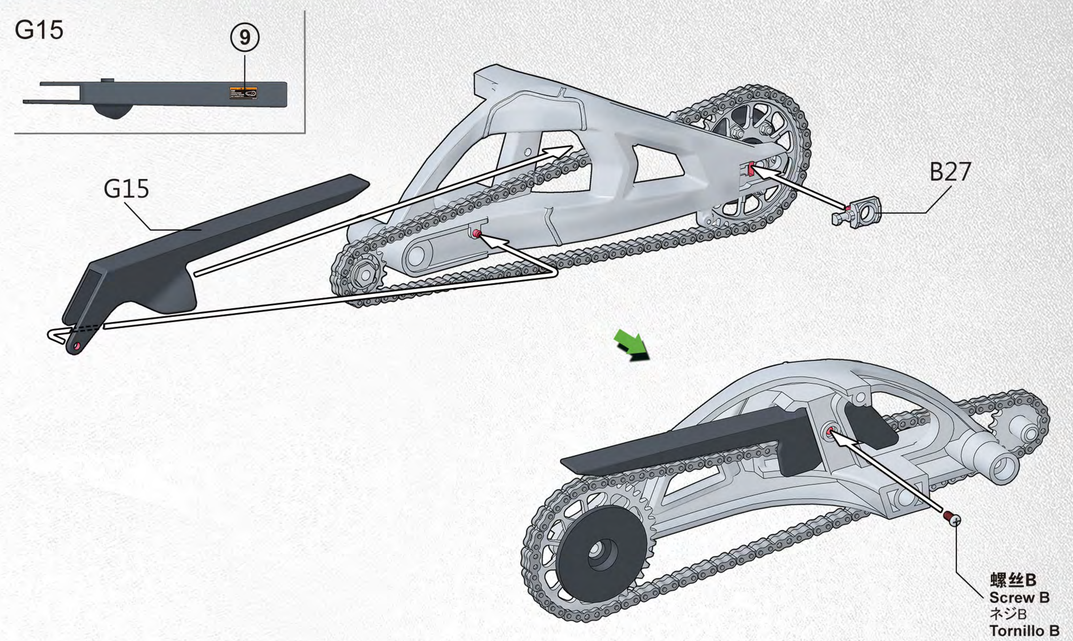

8 后避震器组装
Rear shock absorber assembly
リアショックアブソーバーの組み立て
Ensamblado del amortiguador

弹簧A
Spring A
スプリングA
Muelle A

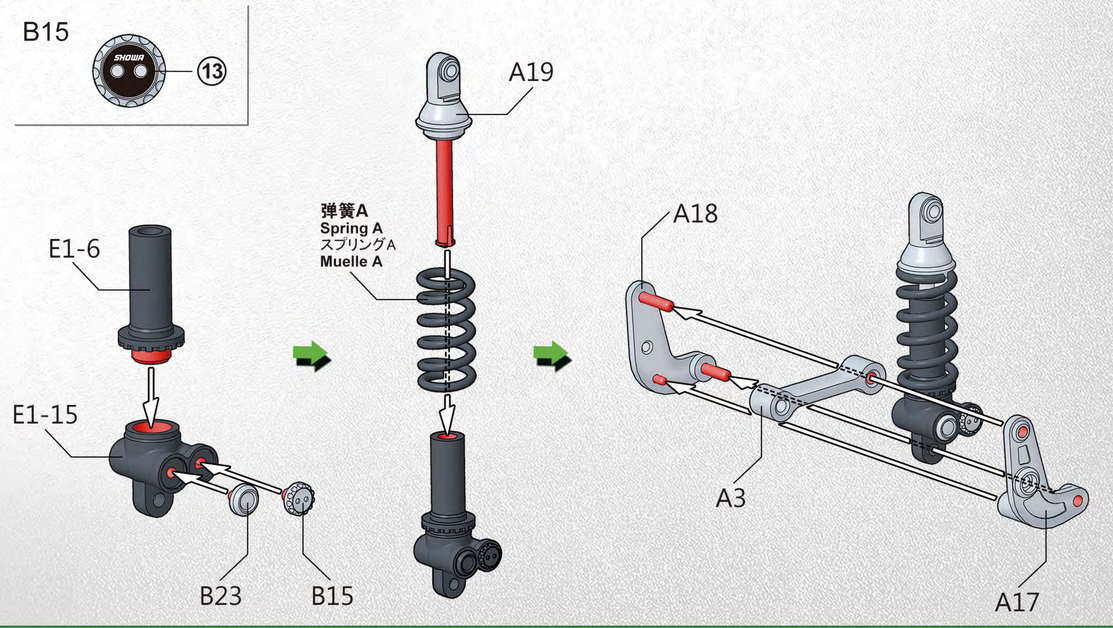

9 后摇臂组装3
Rear swingarm assembly 3
リアスイングアームの組み立て3
Ensamblado del basculante 3

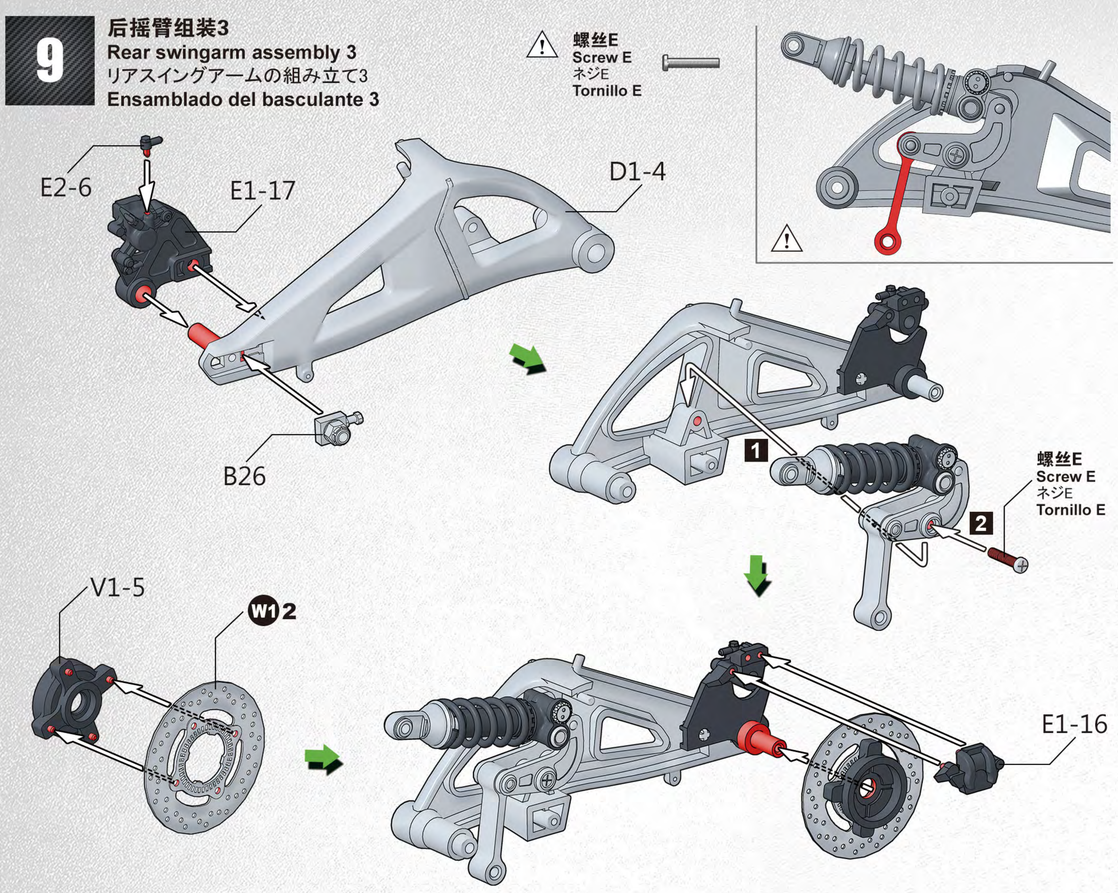

10 后轮组装
Rear wheel assembly
後輪の組み立て
Ensamblado rueda trasera

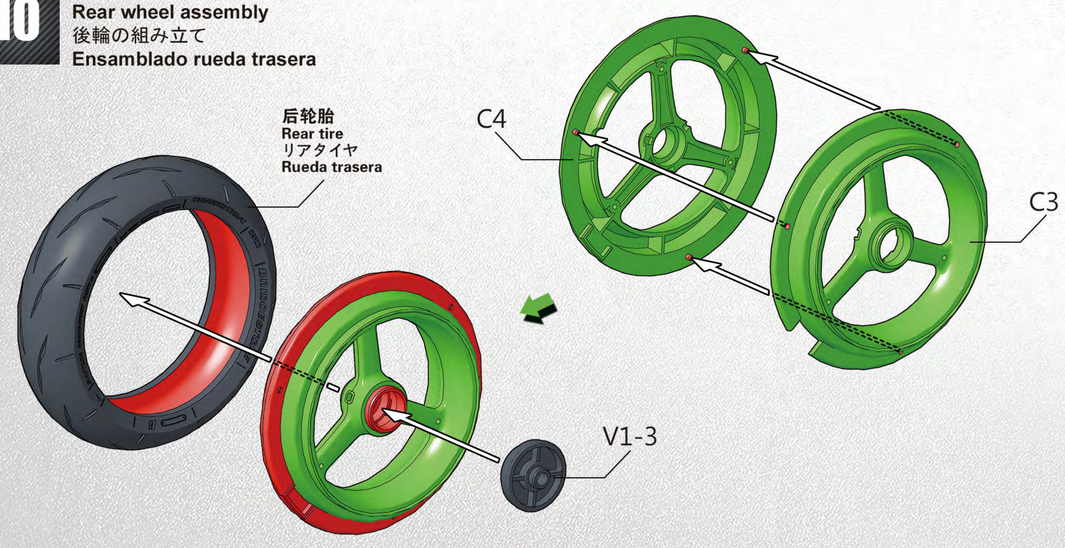

11 后轮与后摇臂组合
Attaching rear wheel & rear swingarm
後輪とリアスイングアームの取り付け
Montaje de la rueda trasera y el basculante

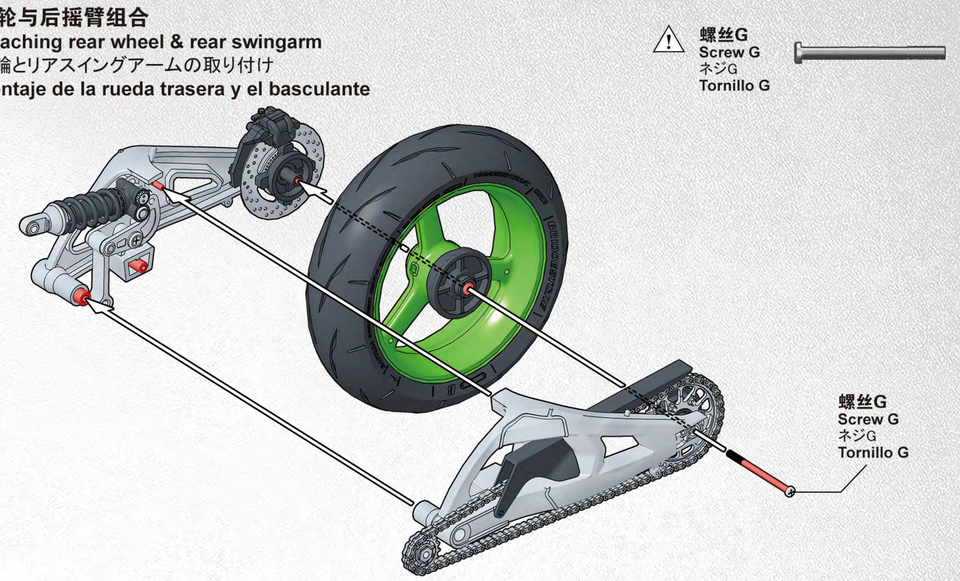

12 脚刹总成组装
Foot brake assembly
フットブレーキアッセンブリーの組み立て
Ensamblado del freno de pie

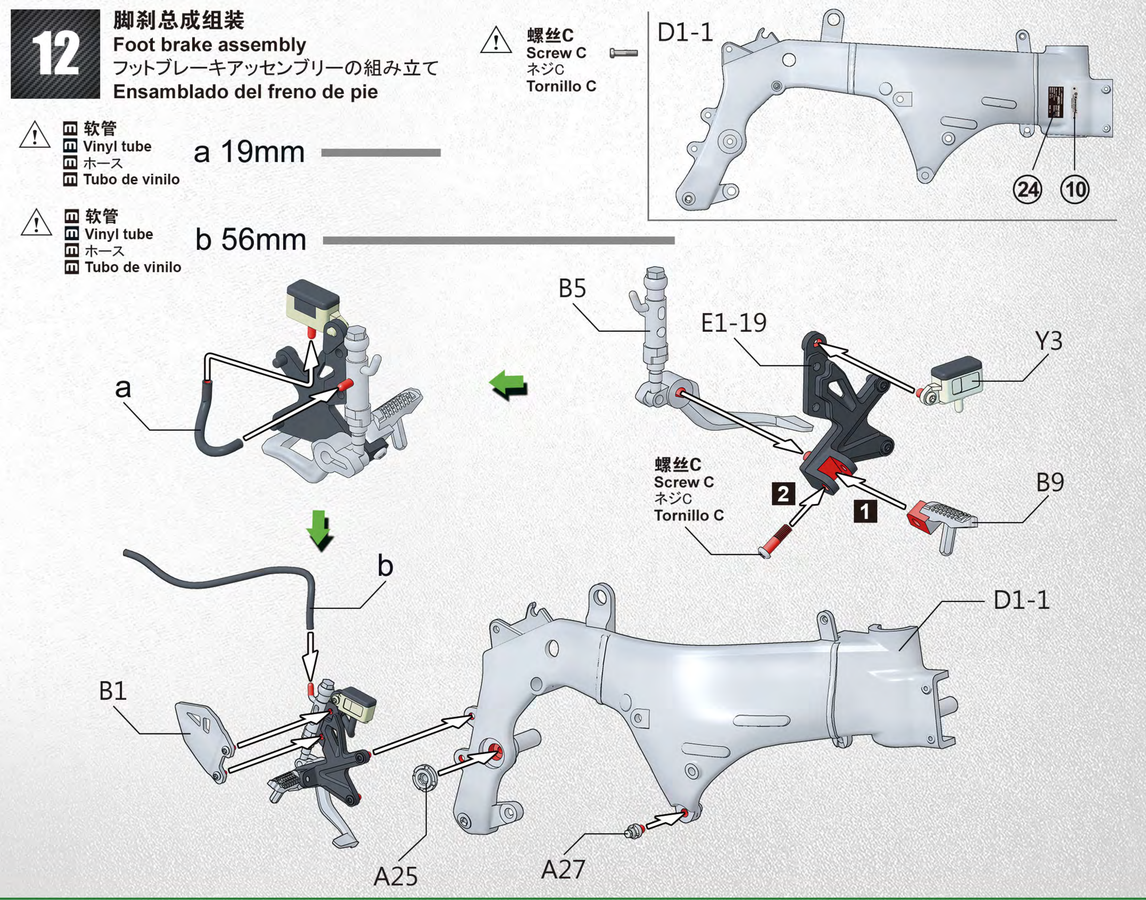

13 发动机组合
Attaching engine
エンジンの取り付け
Montaje del motor

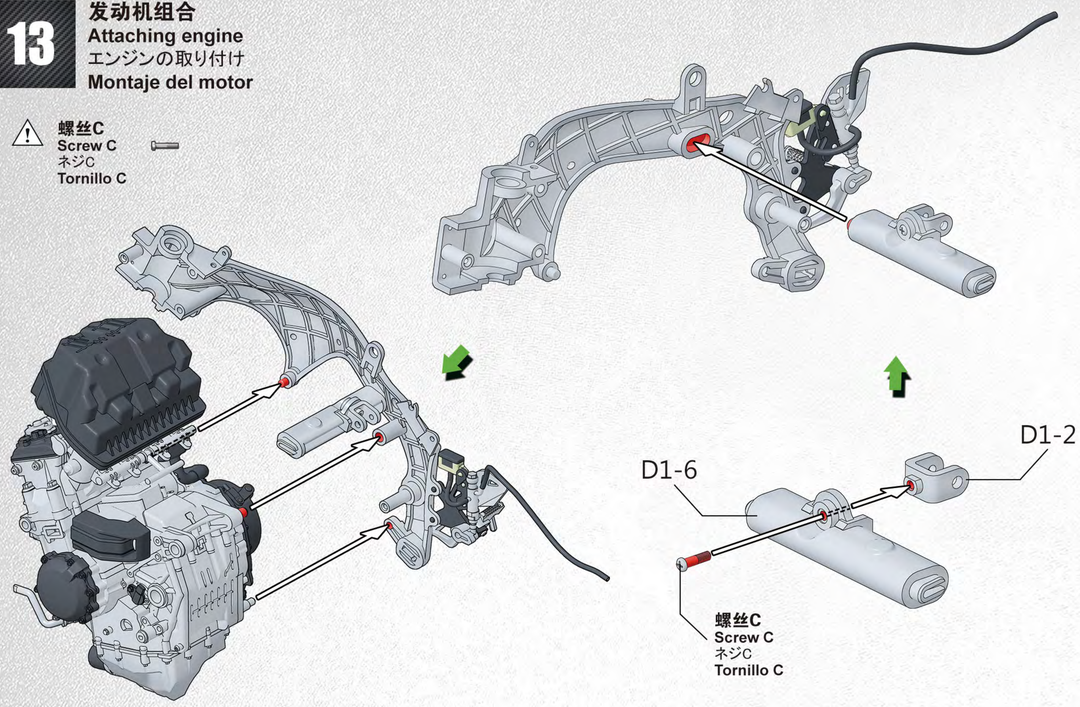

14 后摇臂组合1
Attaching rear swingarm 1
リアスイングアームの取り付け1
Montaje del basculante 1

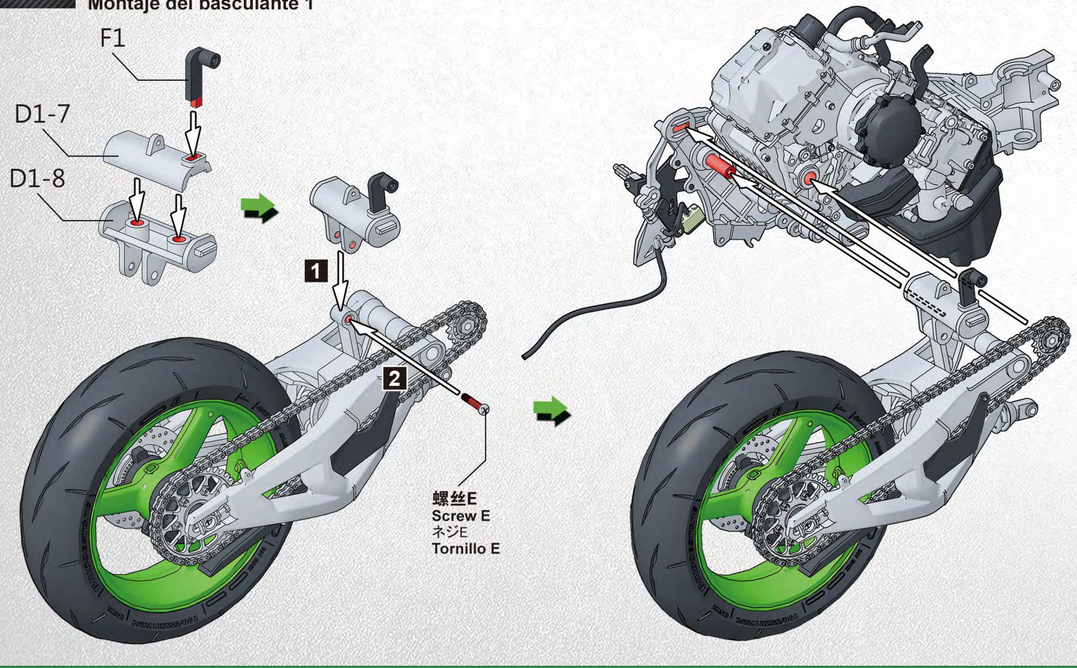

15 后摇臂组合2
Attaching rear swingarm 2
リアスイングアームの取り付け2
Montaje del basculante 2

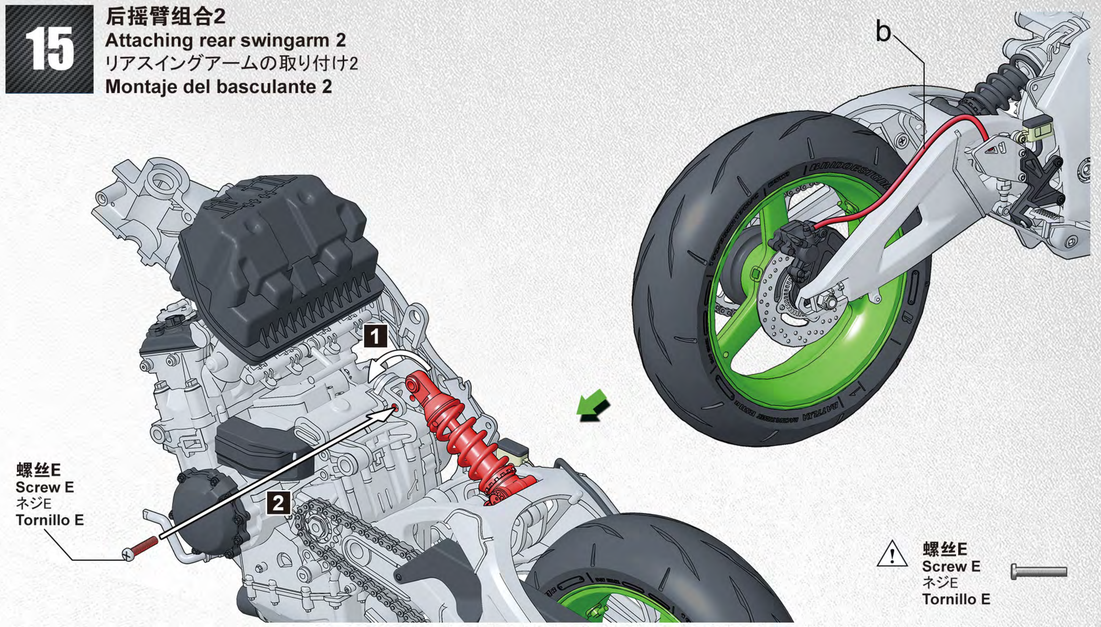

16 后轮挡泥板组装
Rear mudguard assembly
リアフェンダーの組み立て
Ensamblado del guardabarros trasero

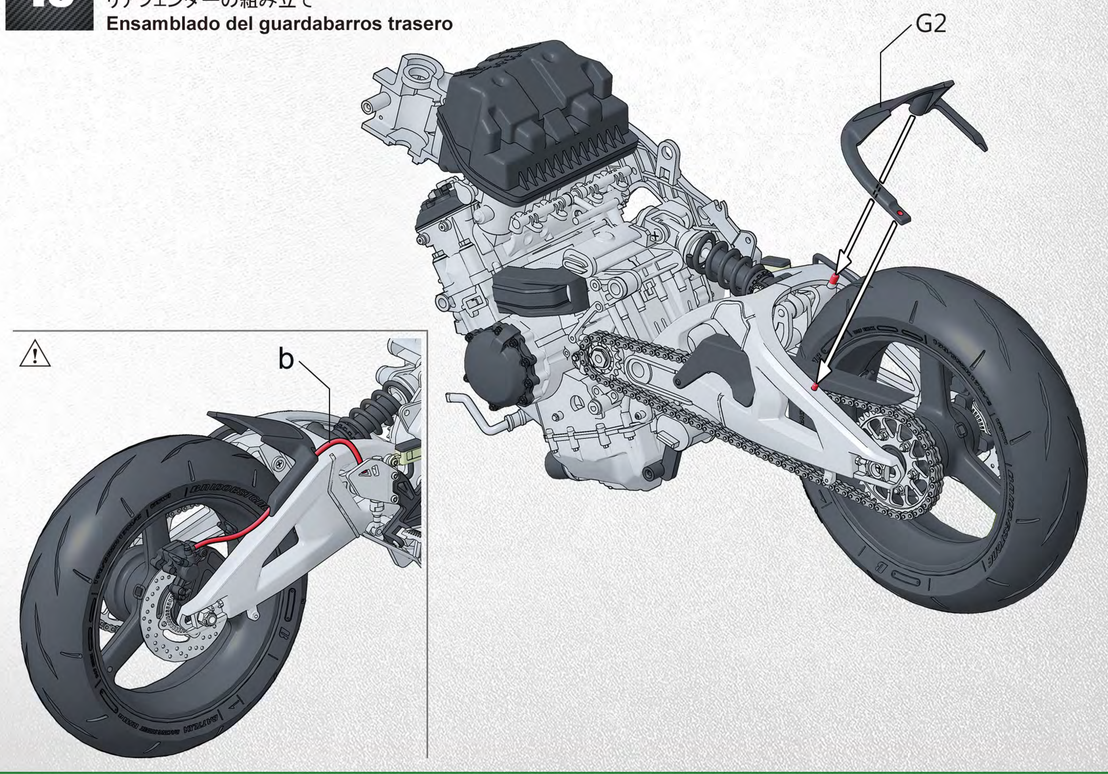

17 变档支架总成组装
Shifter bracket assembly
シフトブラケットの組み立て
Ensamblado del soporte de cambio de

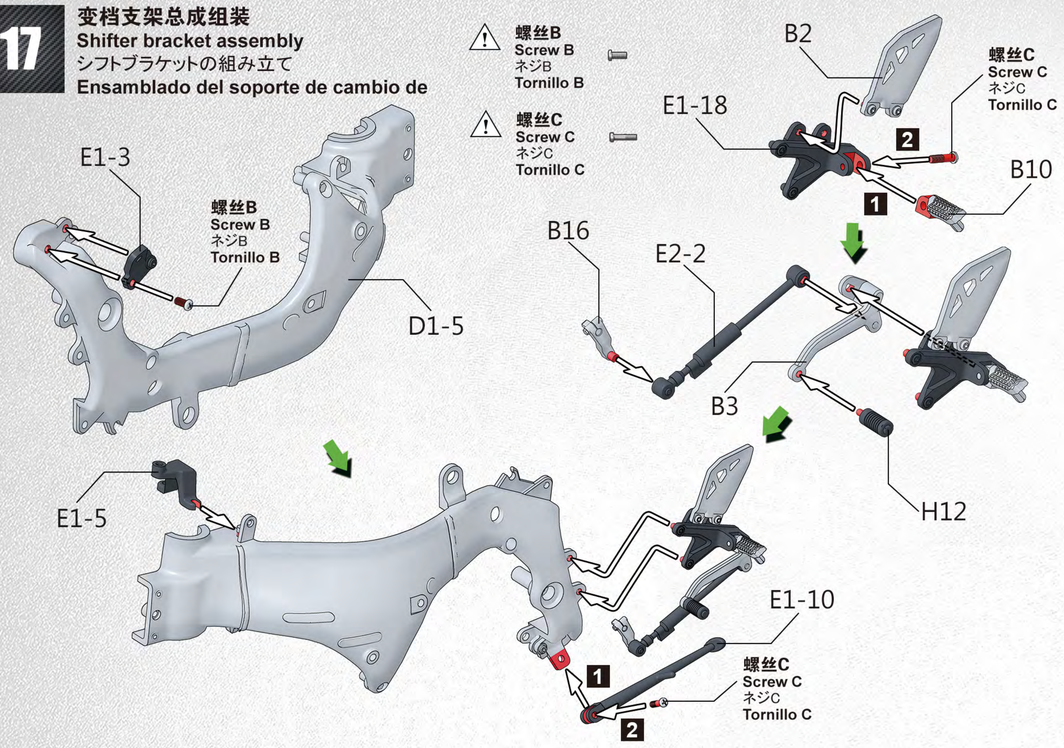

18 进气口组装
Air intake assembly
空気取り入れ口の組み立て
Ensamblado de la entrada de aire

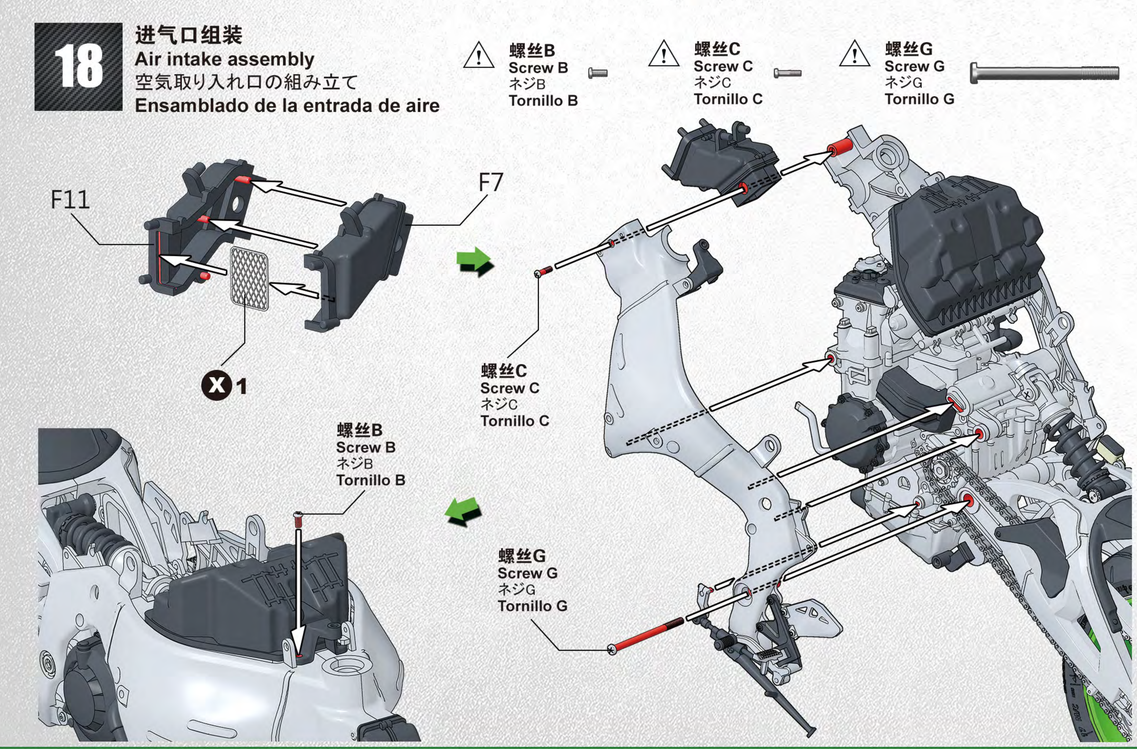

19 冷却管组装
Cooling pipes assembly
クーリングパイプの組み立て
Ensamblado del tubo de refrigeración

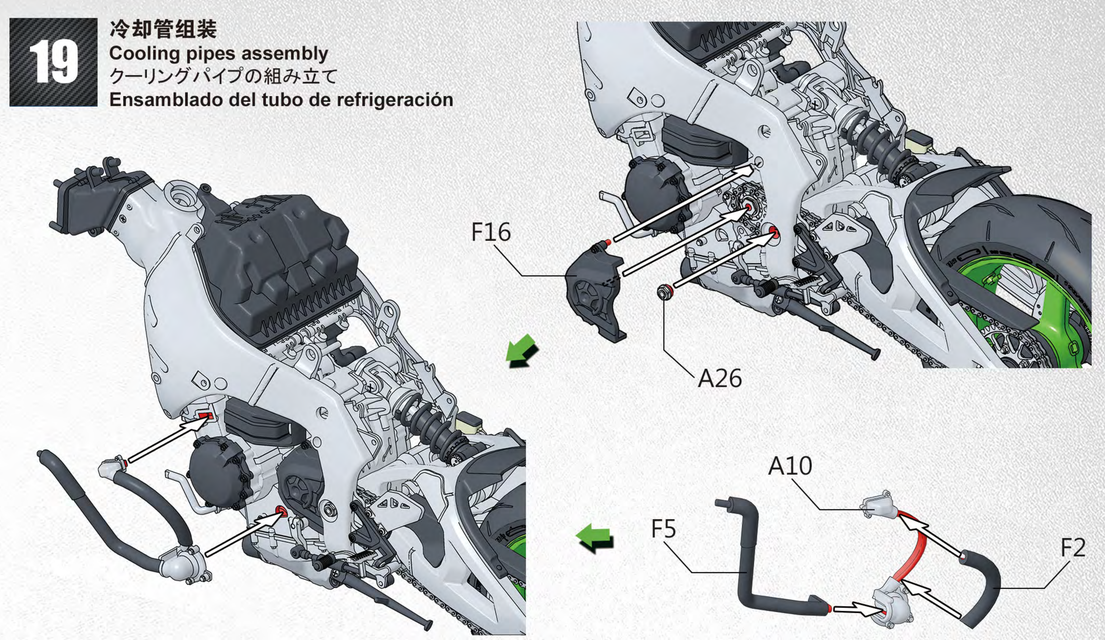

20 排气管前段组装
Exhaust pipe front section assembly
エキゾーストパイプフロントセクションの組み立て
Ensamblado de la parte delantera del sistema de escape

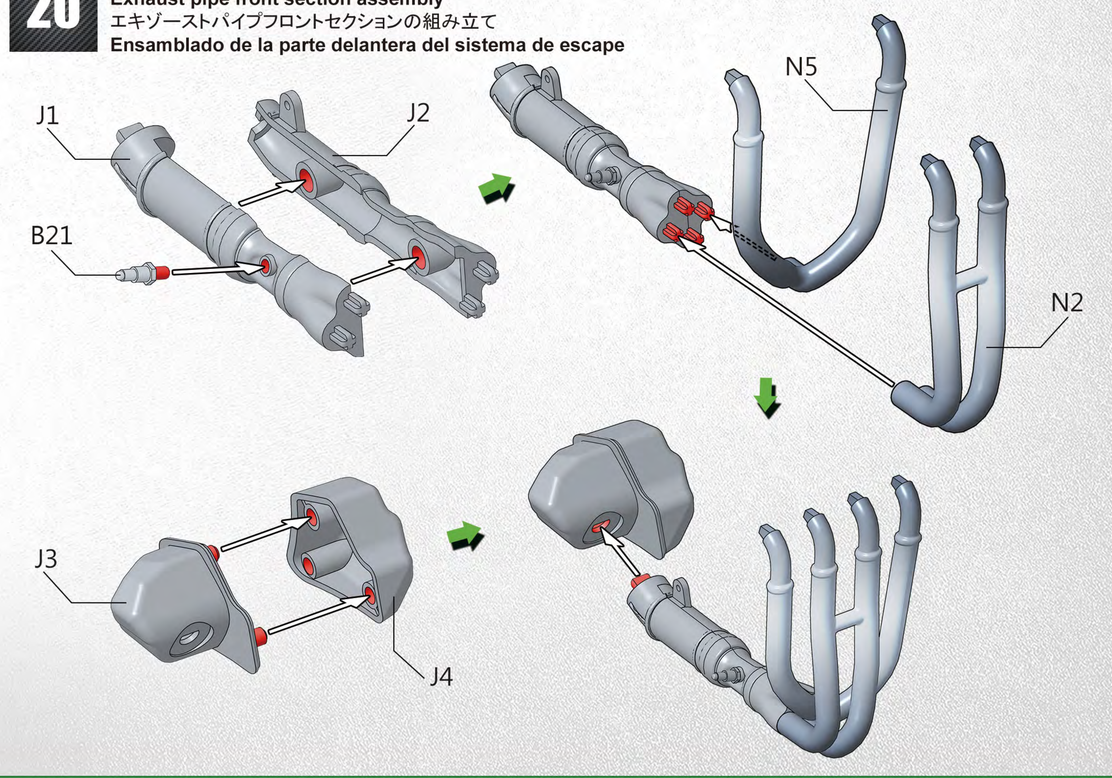

21 排气管前段组合
Attaching exhaust pipe front section
エキゾーストパイプフロントセクションの取り付け
Montaje de la parte delantera del sistema de escape

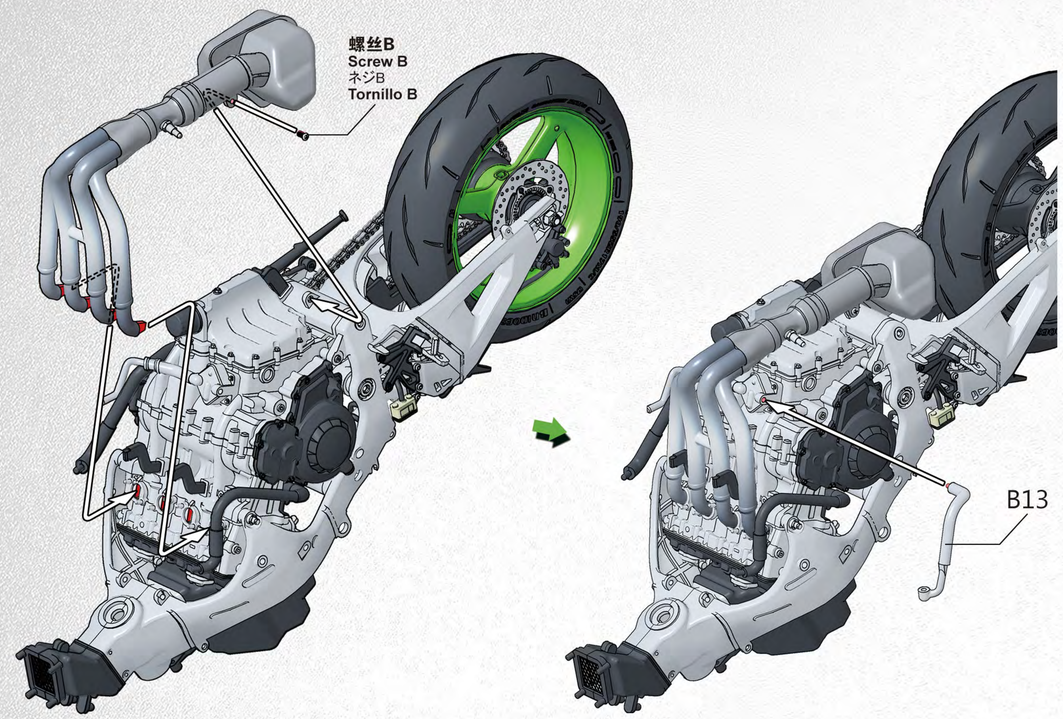

22 散热器组装1
Radiator assembly 1
ラジエーターの組み立て1
Ensamblado del radiador 1

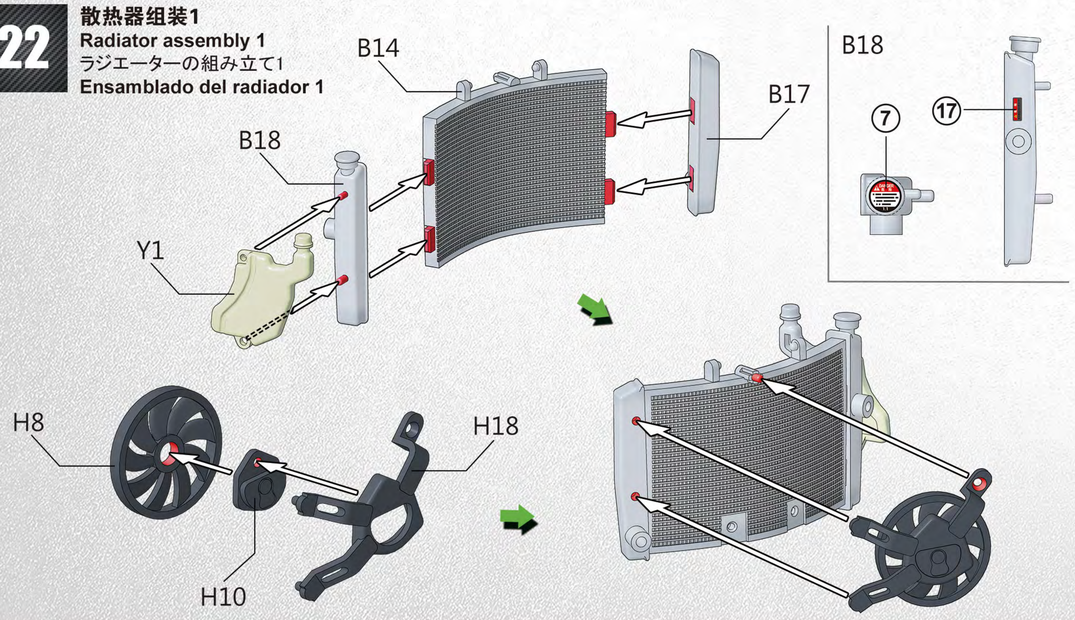

23 散热器组装2
Radiator assembly 2
ラジエーターの組み立て2
Ensamblado del radiador 2

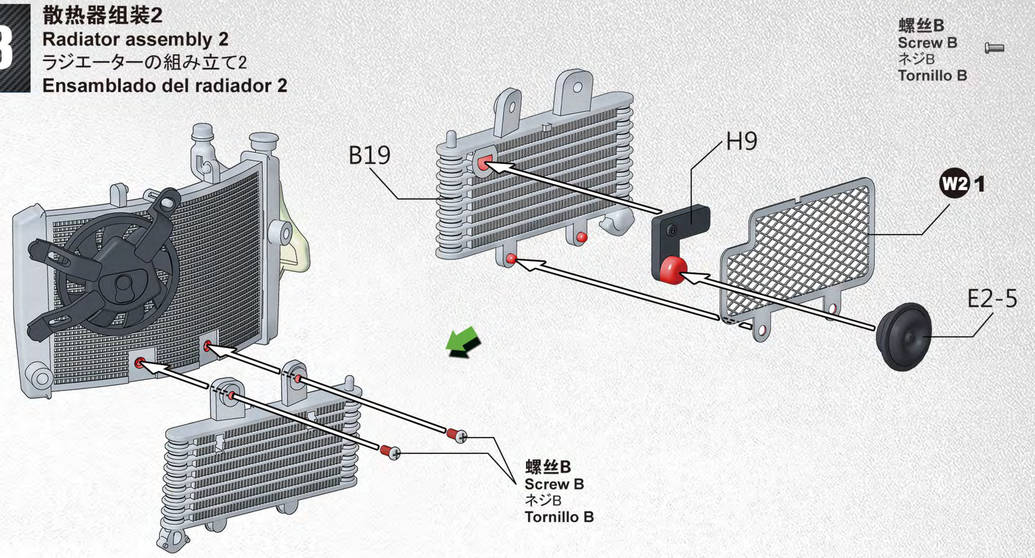

24 散热器组合
Attaching radiator
ラジエーターの取り付け
Montaje del radiador

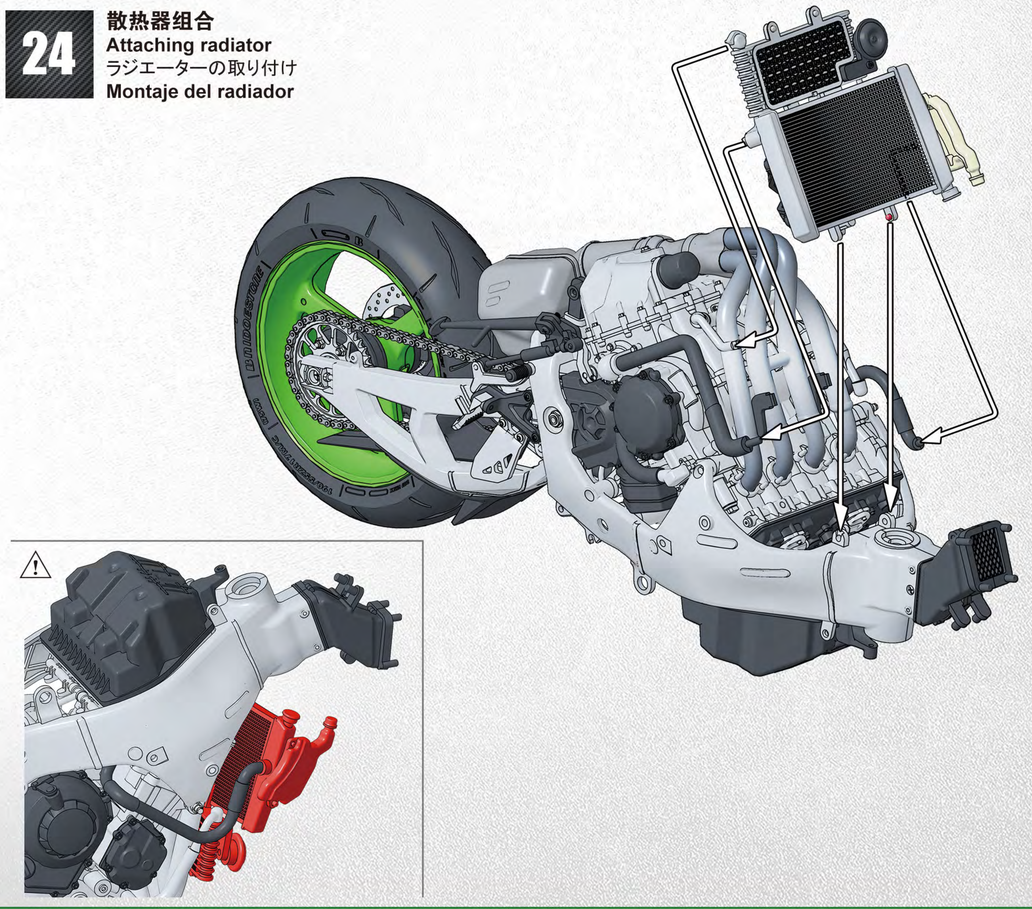

25 前轮组装
Front wheel assembly
前輪の組み立て
Ensamblado de la rueda delantera

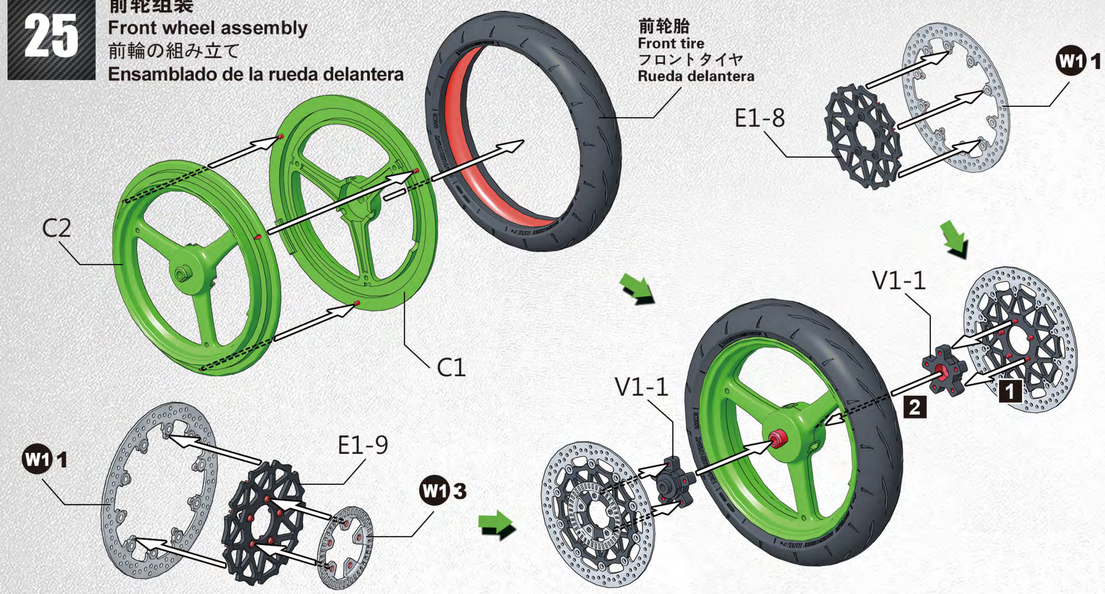

26 前叉组装
Front fork assembly
フロントフォークの組み立て
Ensamblado de horquillas de suspensión delantera

⚠ 可用SPS-092金属件替换P1、N1（需另购）。
You can replace P1and N1 with SPS-092 metal front fork (sold separately).
メタルフロントフォークSPS-092（別売り）でP1, N1を交換可能。
Se puede sustituir por SPS-92, Horquilla delantera metálica (vendida por separado).

⚠ 弹簧B
Spring B
スプリングB
Muelle B

⚠ 螺丝C
Screw C
ネジC
Tornillo C

此图标所指示的零件选择制作。
Optional part.
指示の部品は選んで製作します。
Parte opcional.

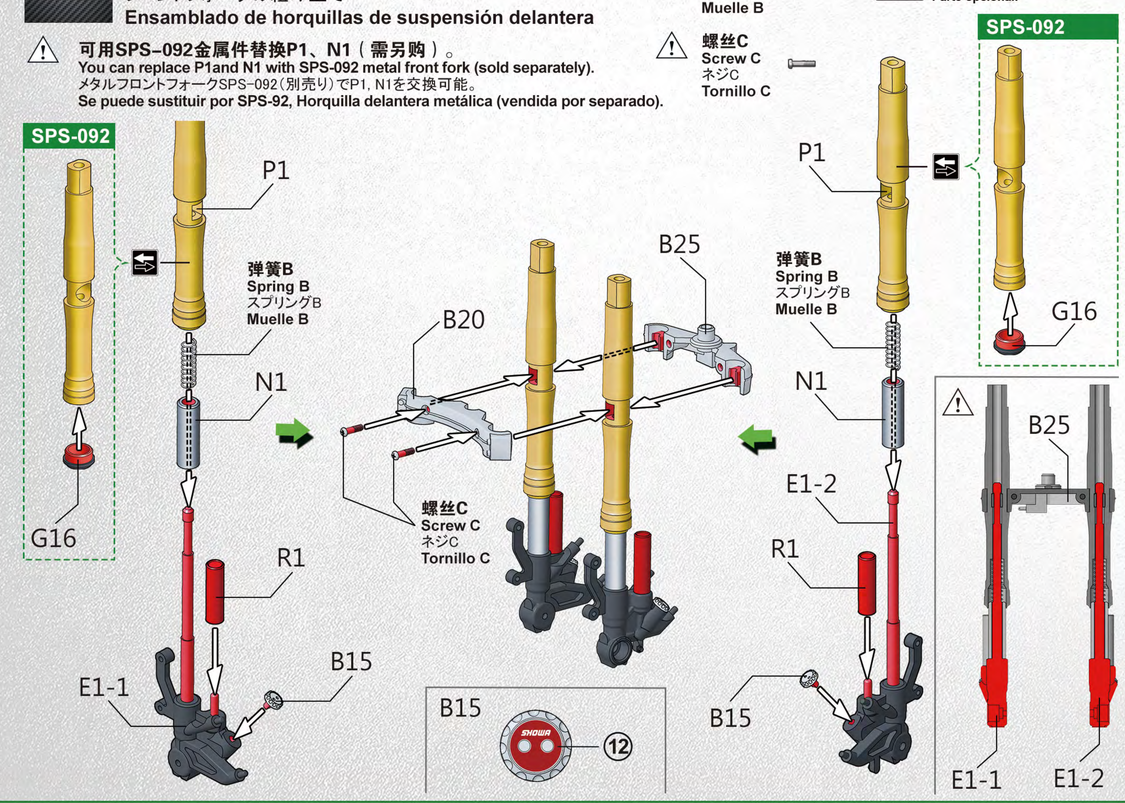

27 前轮组合
Attaching front wheel
前輪の取り付け
Montaje rueda delantera

⚠ 螺丝B
Screw B
ネジB
Tornillo B

⚠ 螺丝G
Screw G
ネジG
Tornillo G

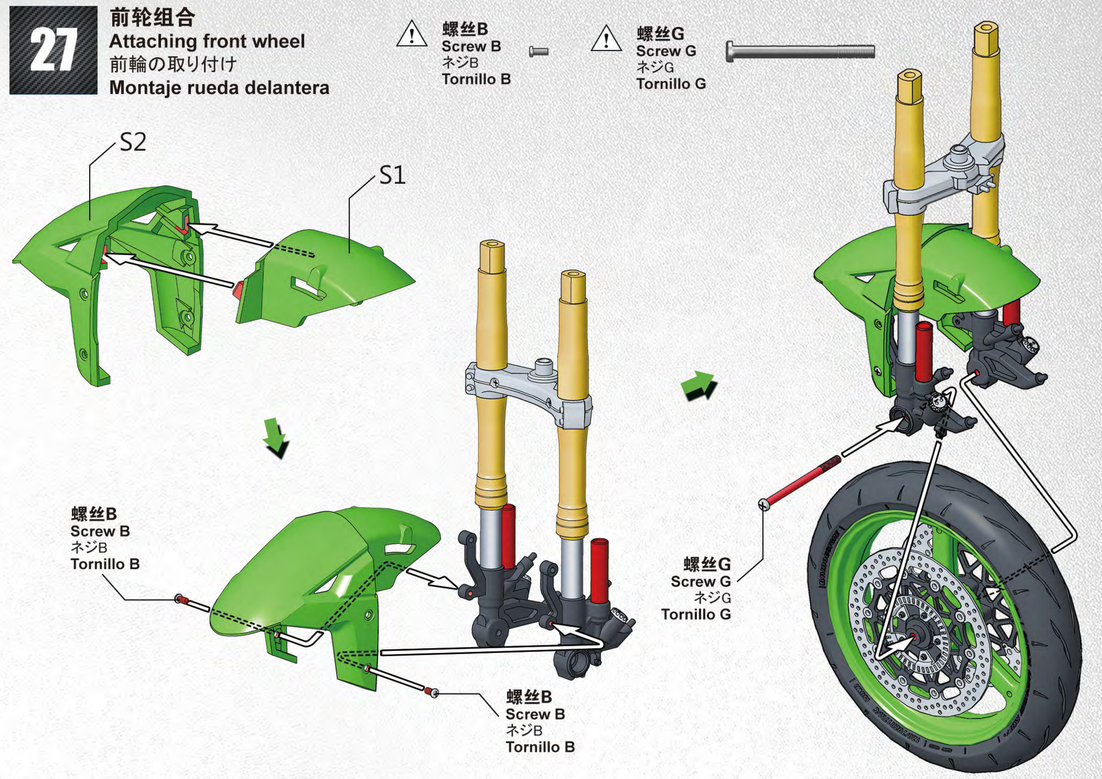

28 前刹车卡钳组装
Front brake caliper assembly
フロントブレーキキャリパーの組み立て
Ensamblado del calibrador de freno delantero

⚠ 软管
Vinyl tube
ホース
Tubo de vinilo
c 45mm

×n 此图标所指示的部件须制作n组。
Make n sets.
n個作ります。
Haga n sets.

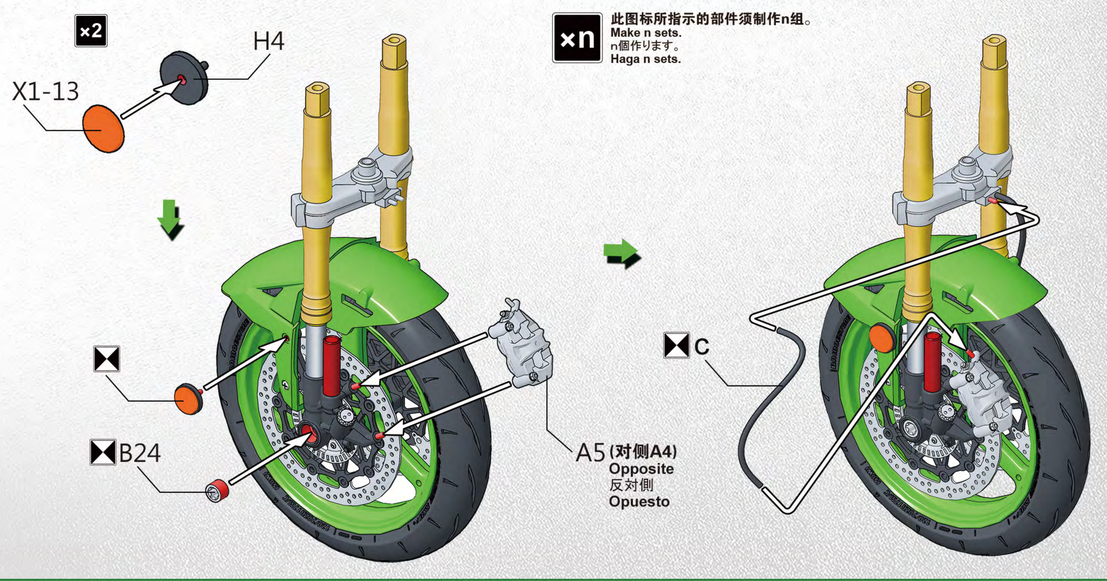

29 车把组装1
Handlebar assembly 1
ハンドルバーの組み立て1
Ensamblado del manillar 1

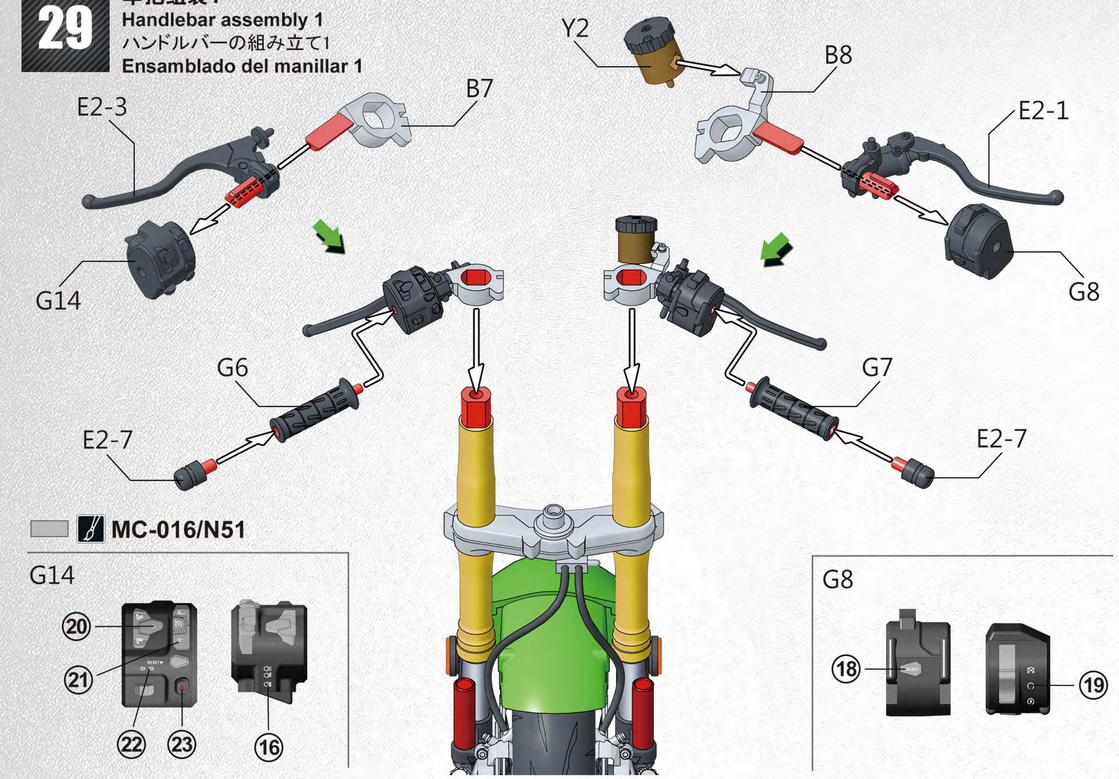

30 车把组装2
Handlebar assembly 2
ハンドルバーの組み立て2
Ensamblado del manillar 2

⚠ 软管 Vinyl tube ホース Tubo de vinilo — d 12mm

⚠ 软管 Vinyl tube ホース Tubo de vinilo — e 32mm

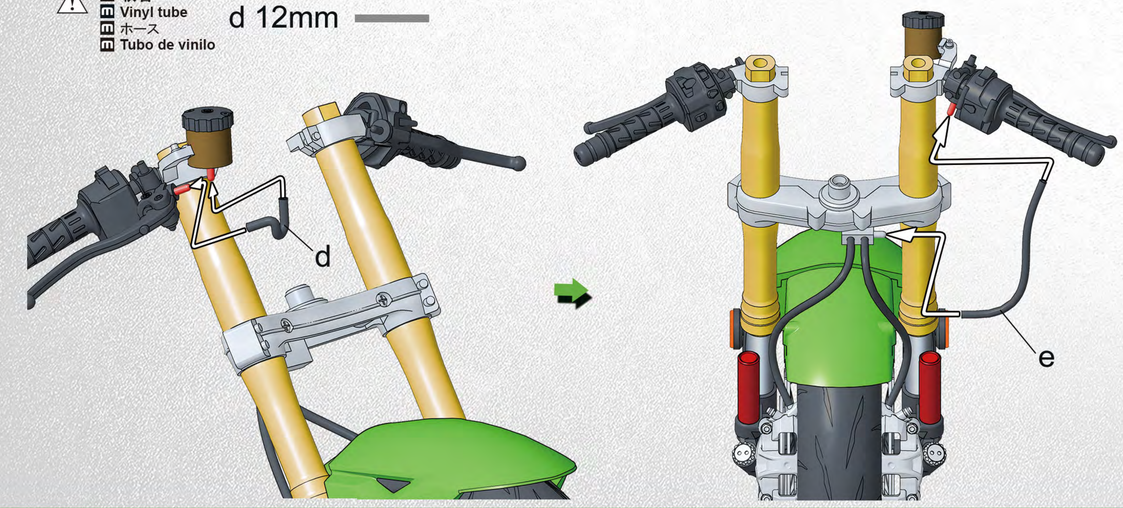

31 前叉组合
Attaching front fork
フロントフォークの取り付け
Montaje horquillas de suspensión

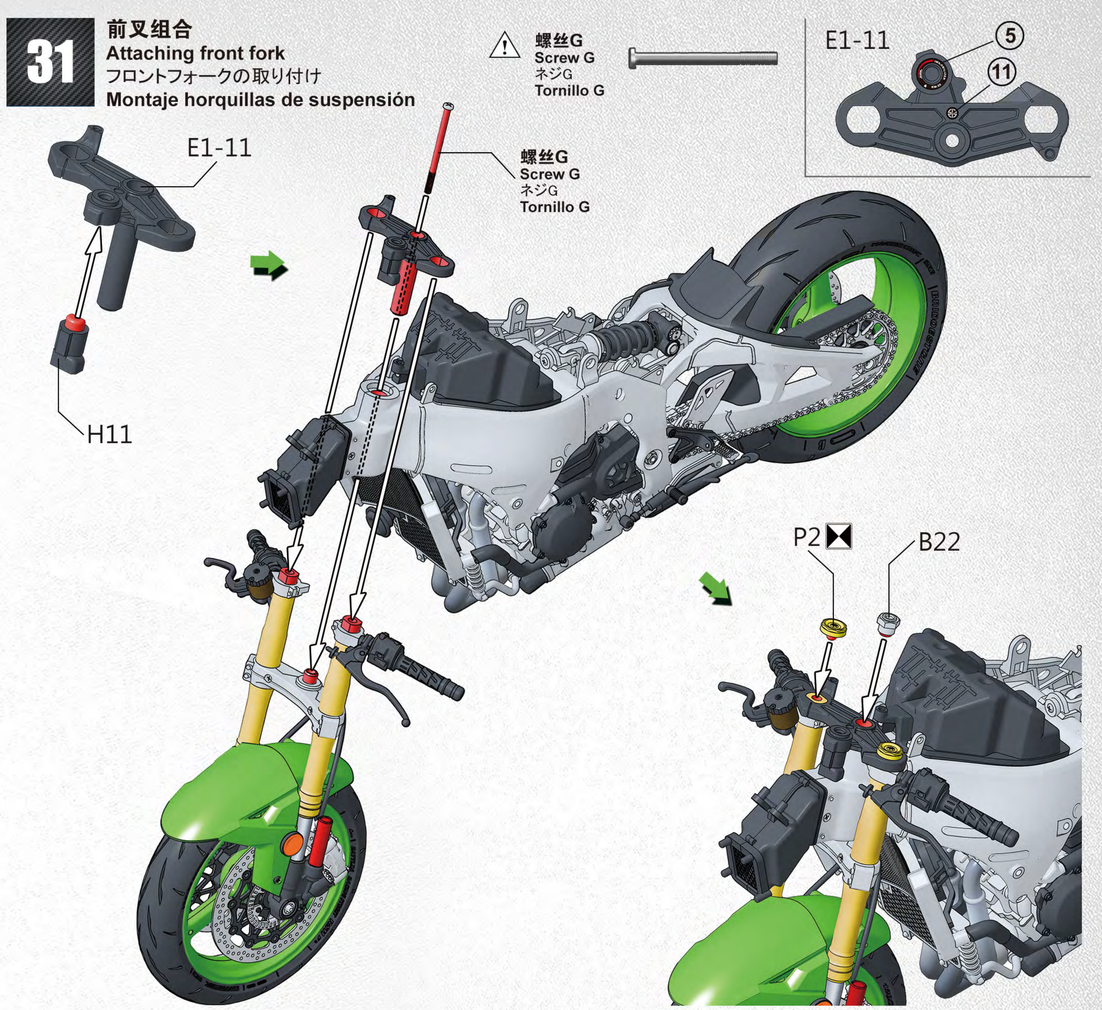

32 阻尼器组装
Steering damper assembly
ステアリングダンパーの組み立て
Montaje del amortiguador de dirección

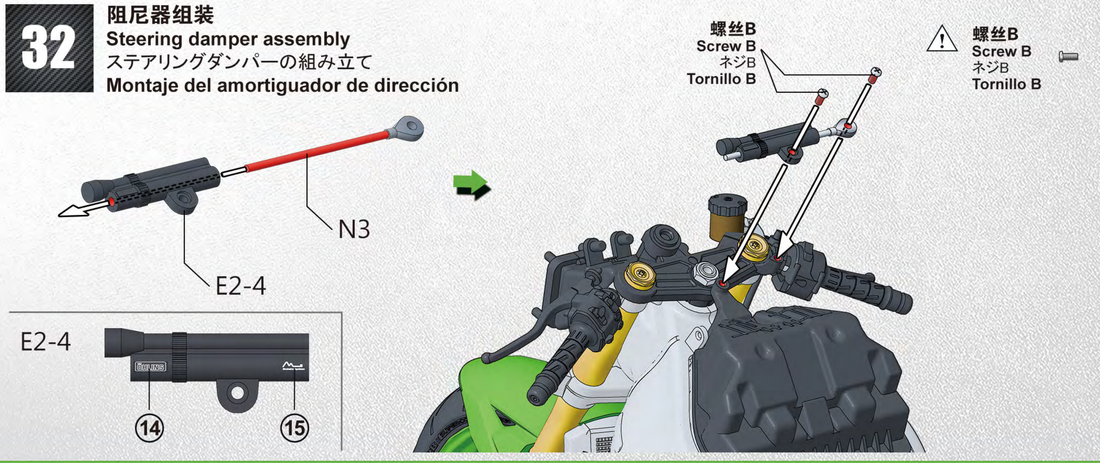

33 刹车线组装
Brake lines assembly
ブレーキラインの組み立て
Montaje latiguillos de freno

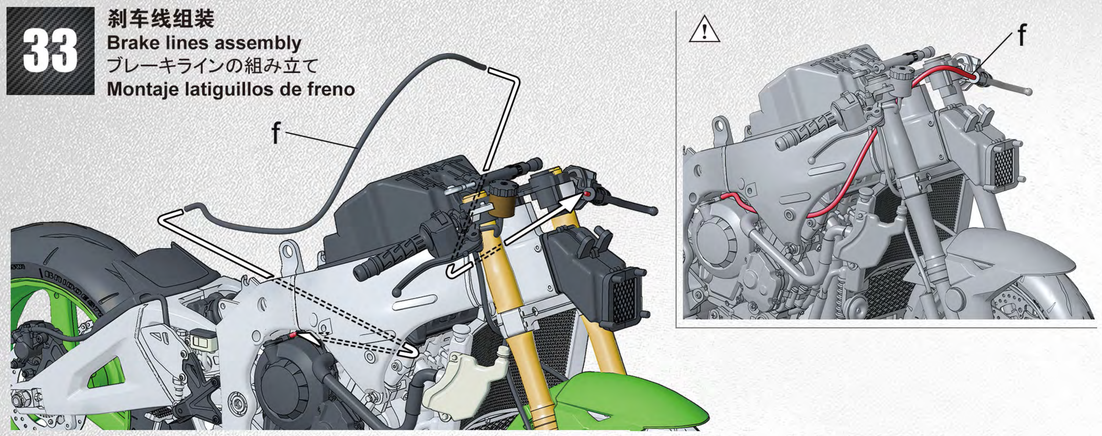

⚠ 软管
Vinyl tube
ホース
Tubo de vinilo

f 112 mm

34 副车架组装
Subframe assembly
サブフレームの組み立て
Ensamblado del subchasis

⚠ 螺丝C
Screw C
ネジC
Tornillo C

此图标所指示处需切除。
Remove.
指示の部分を切り取ります。
Eliminar.

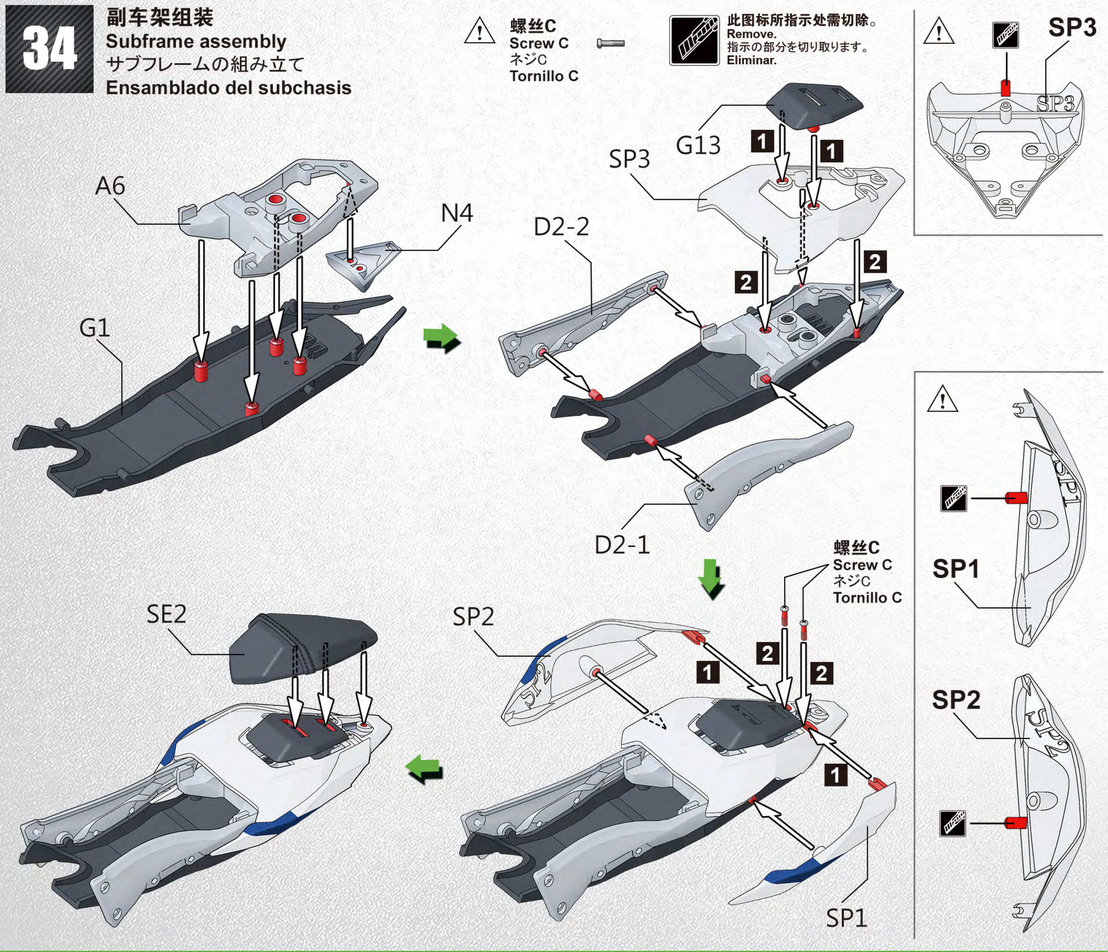

35 牌照架组装
License plate frame assembly
ライセンスプレートホルダーの組み立て
Ensamblado del soporte de matrícula

⚠ 螺丝B
Screw B
ネジB
Tornillo B

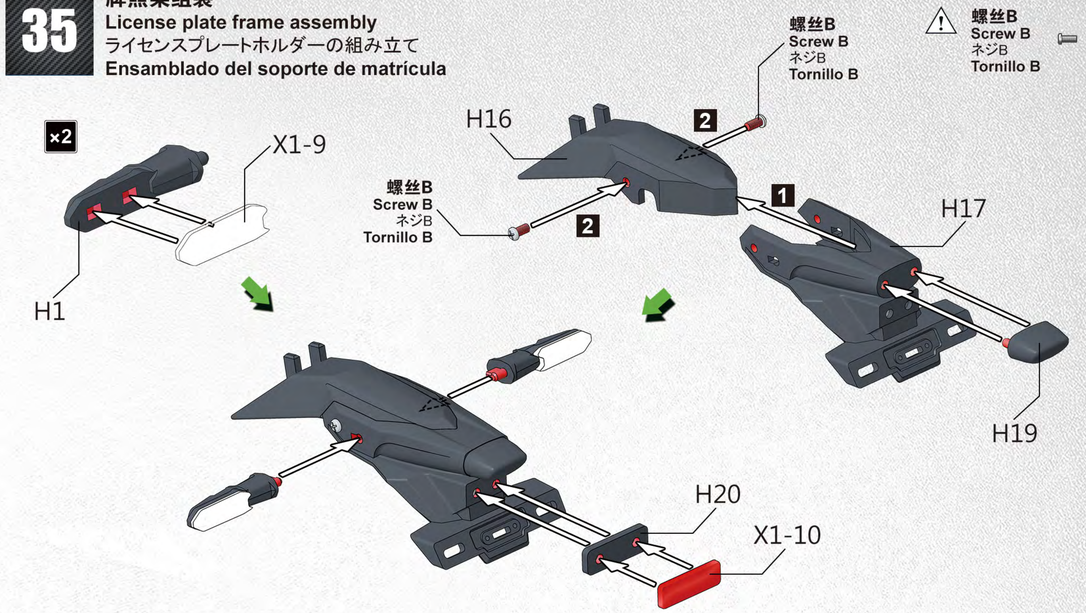

36 牌照架组合
Attaching license plate frame
ライセンスプレートホルダーの取り付け
Montaje del soporte de matrícula

⚠ 螺丝C
Screw C
ネジC
Tornillo C

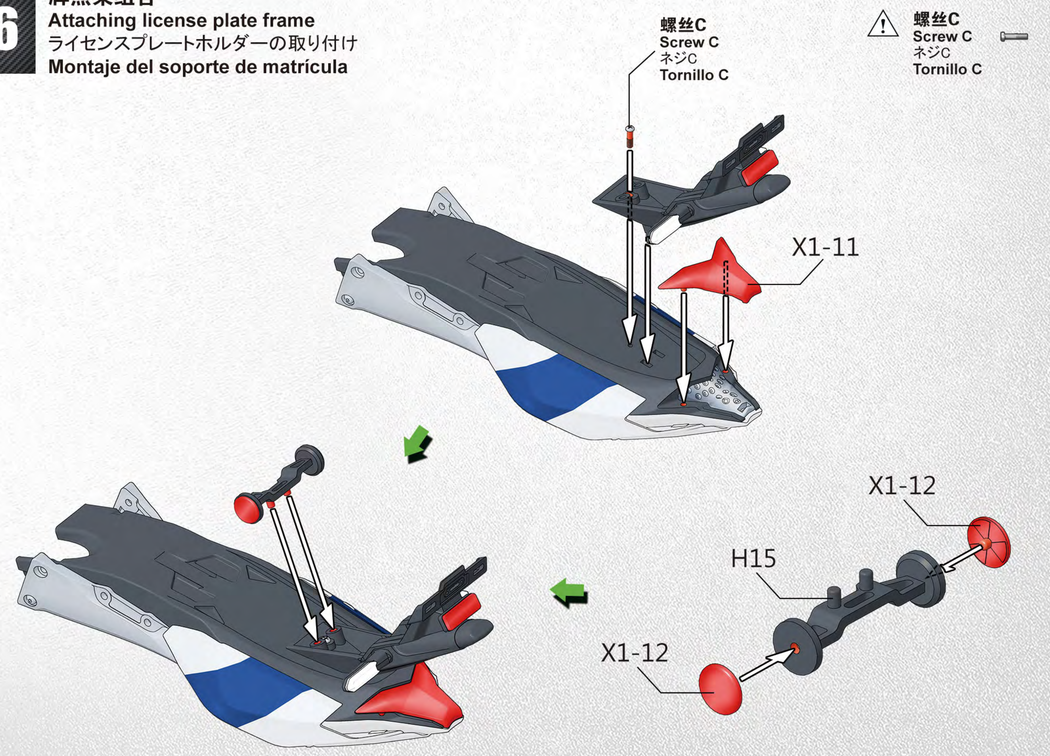

37 后座脚撑组装
Rear footrests assembly
リアフットレストの組み立て
Montaje del pedal trasero

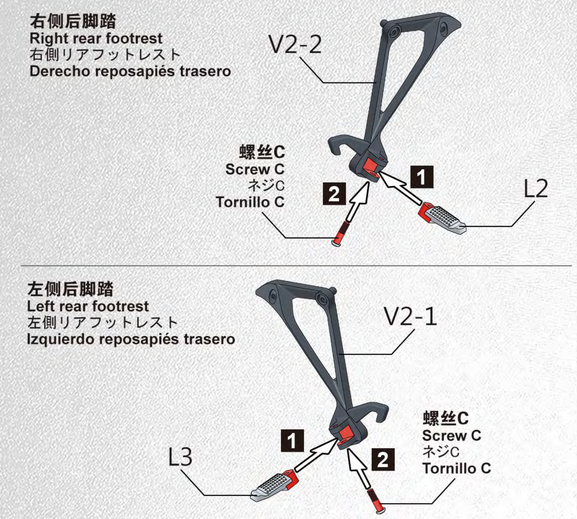

38 副车架组合
Attaching subframe
サブフレームの取り付け
Montaje del subchasis

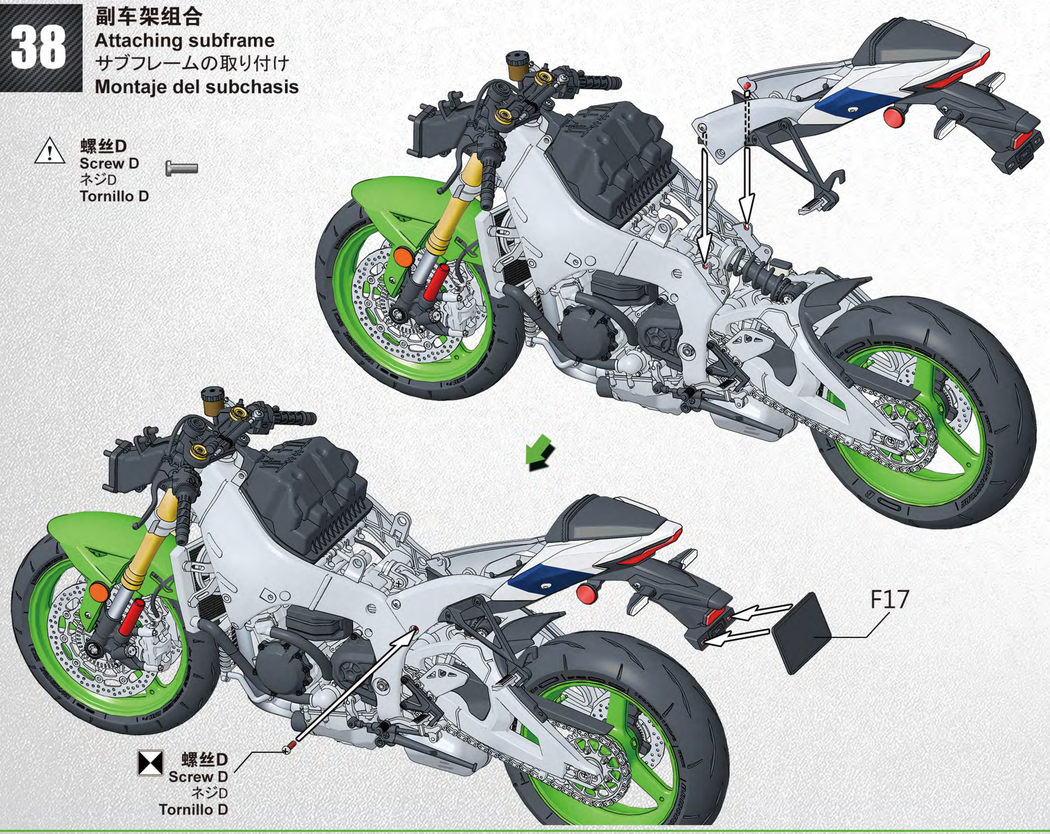

39 排气尾段组装
Exhaust tail pipe assembly
エキゾーストテールパイプの組み立て
Ensamblado del extremo del tubo de escape

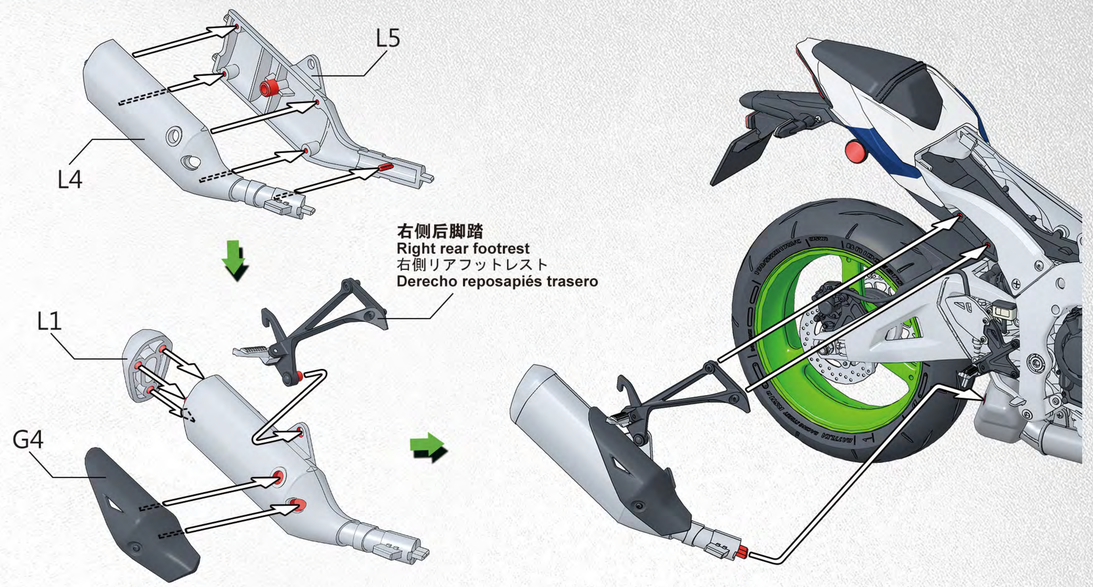

40 仪表总成组装
Instrument cluster assembly
インストルメントパネルの組み立て
Ensamblado del conjunto de instrumentos

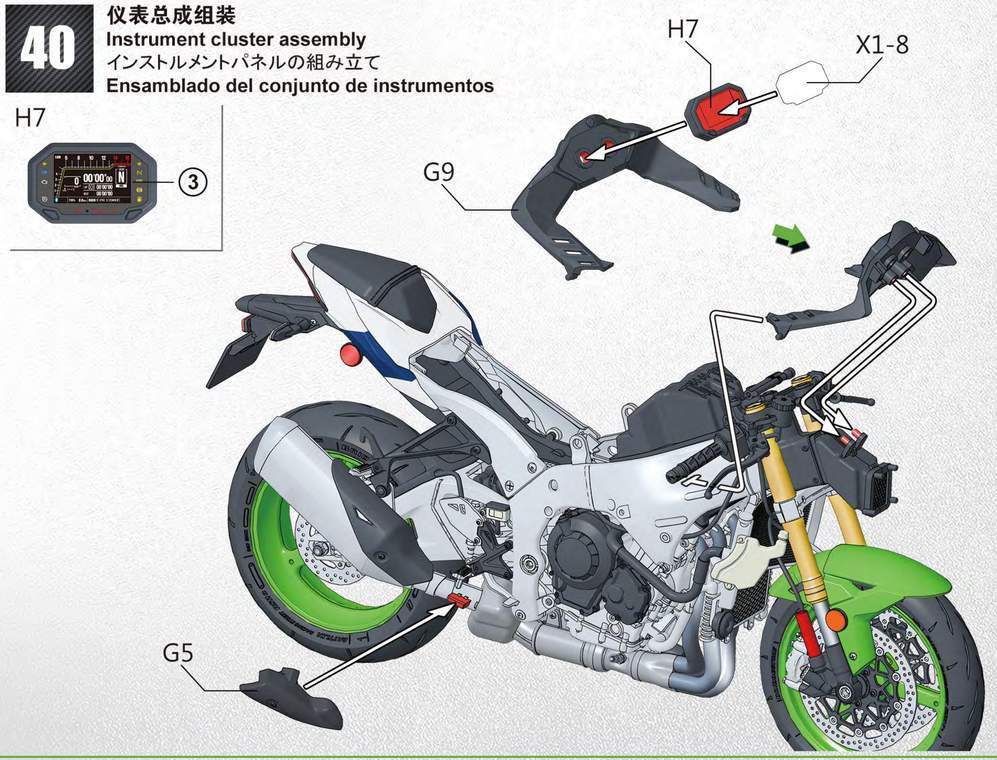

41 车头整流罩组装
Front fairing assembly
フロントフェアリングの組み立て
Ensamblado de carenado frontal

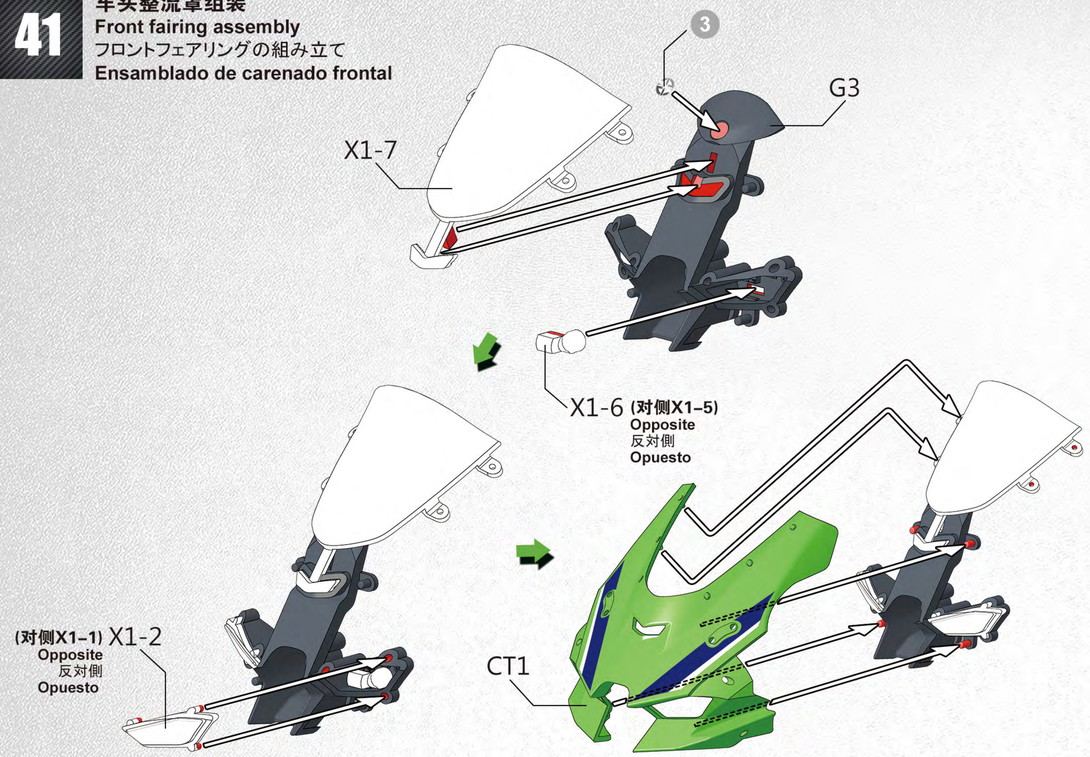

42 车头整流罩组合
Attaching front fairing
フロントフェアリングの取り付け
Montaje de carenado frontal

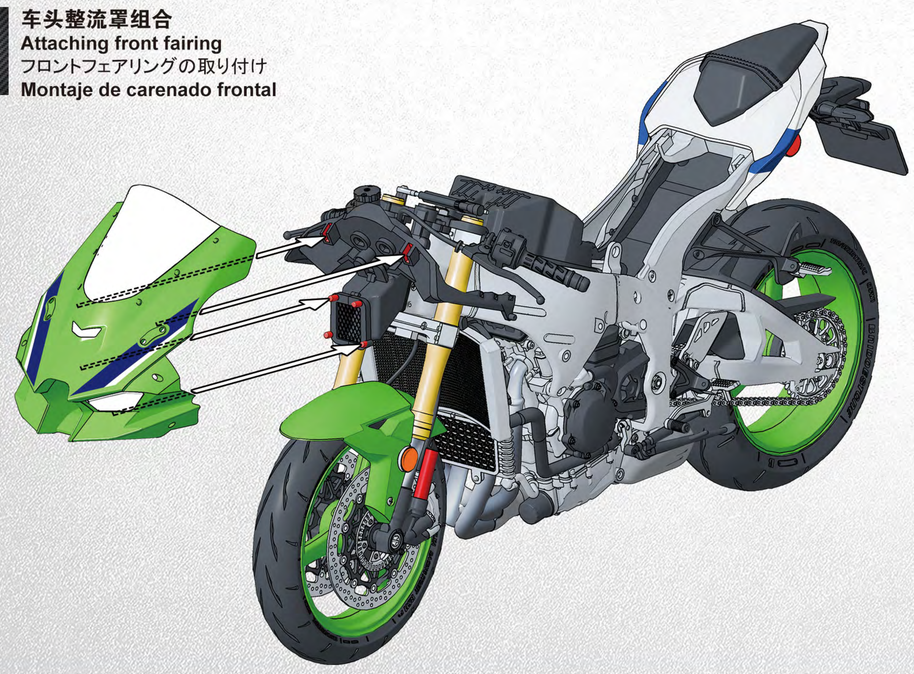

43 左侧护板组装
Left side panel assembly
左側ガードの組み立て
Ensamblado del panel de protección izquierdo

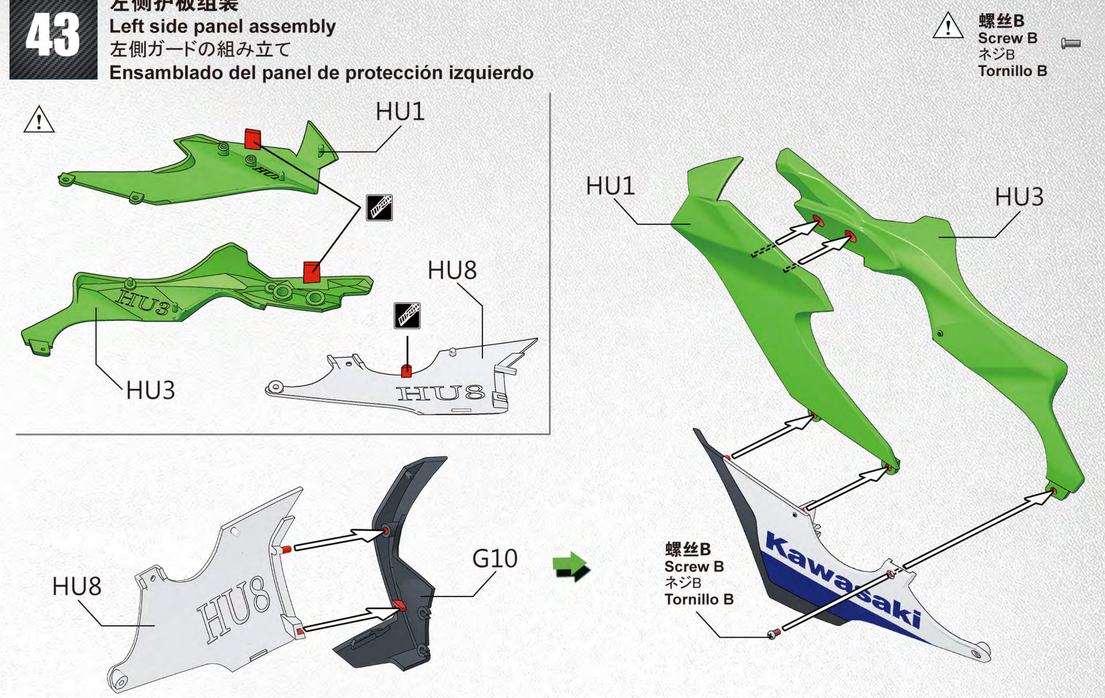

44 右侧护板组装
Right side panel assembly
右側ガードの組み立て
Ensamblado del panel de protección derecho

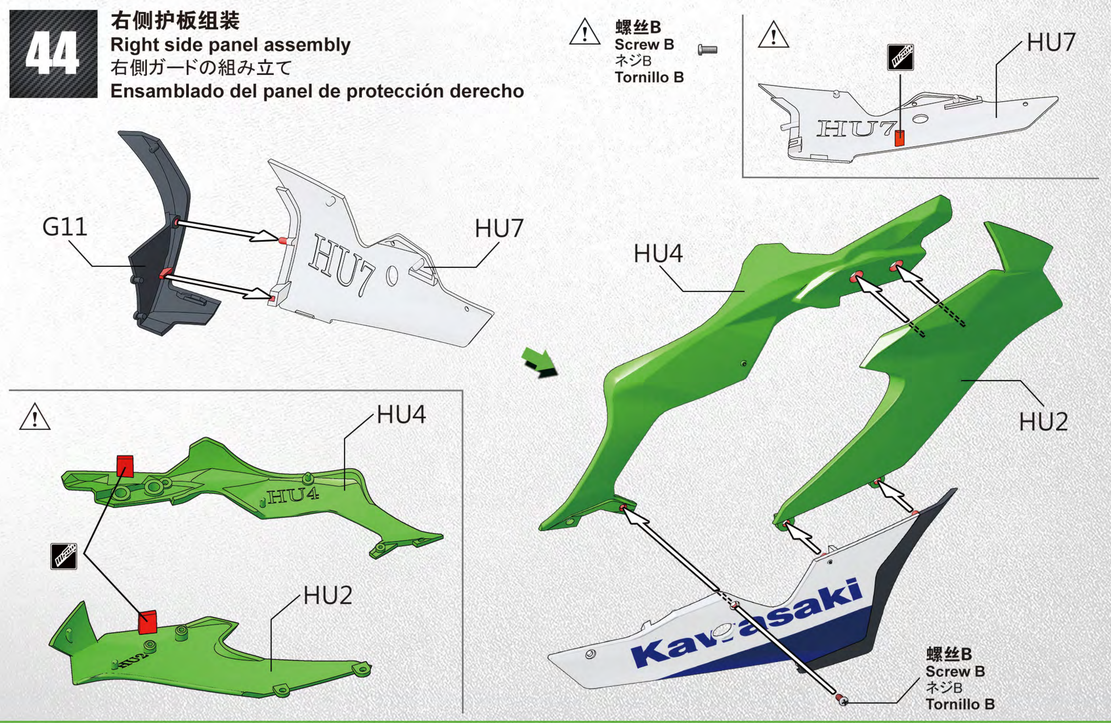

45 左侧护板组合
Attaching left side panel
左側ガードの取り付け
Montaje del panel de protección izquierdo

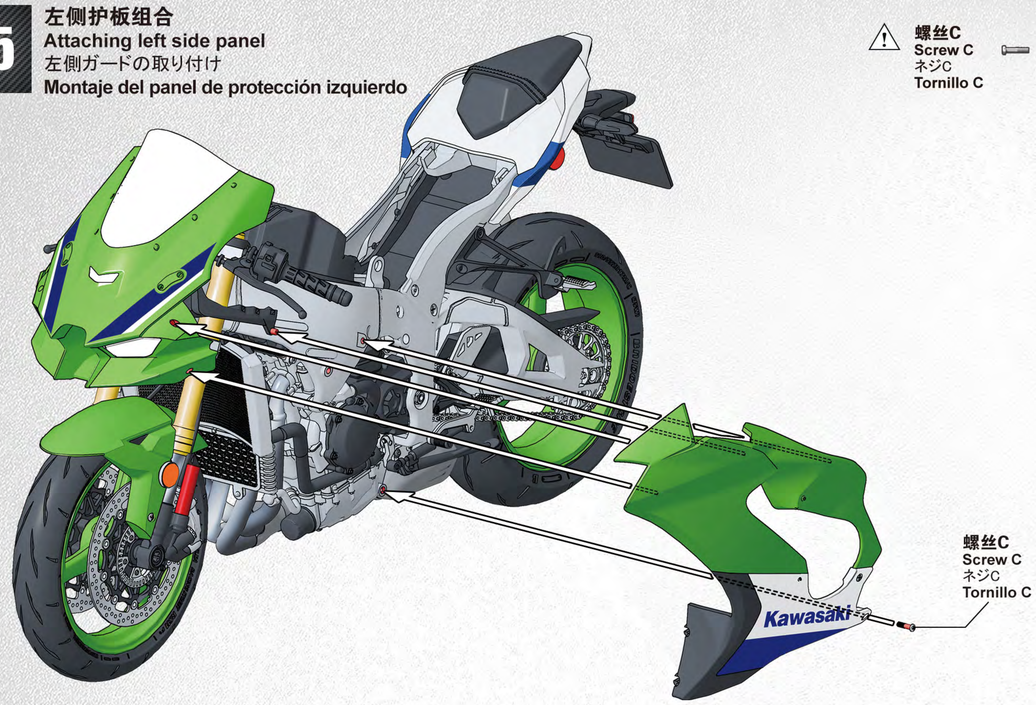

46 右侧护板组合
Attaching right side panel
右側ガードの取り付け
Montaje del panel de protección derecho

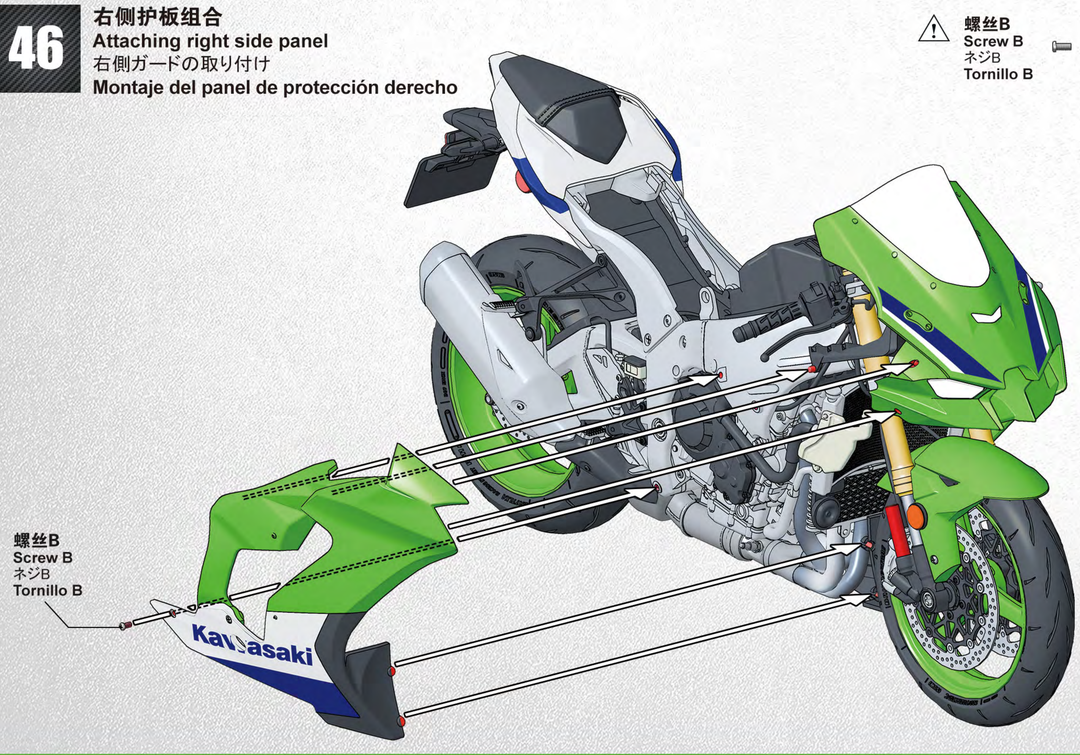

47 油箱组装1
Fuel tank assembly 1
フューエルタンクの組み立て1
Ensamblado del depósito de gasolina 1

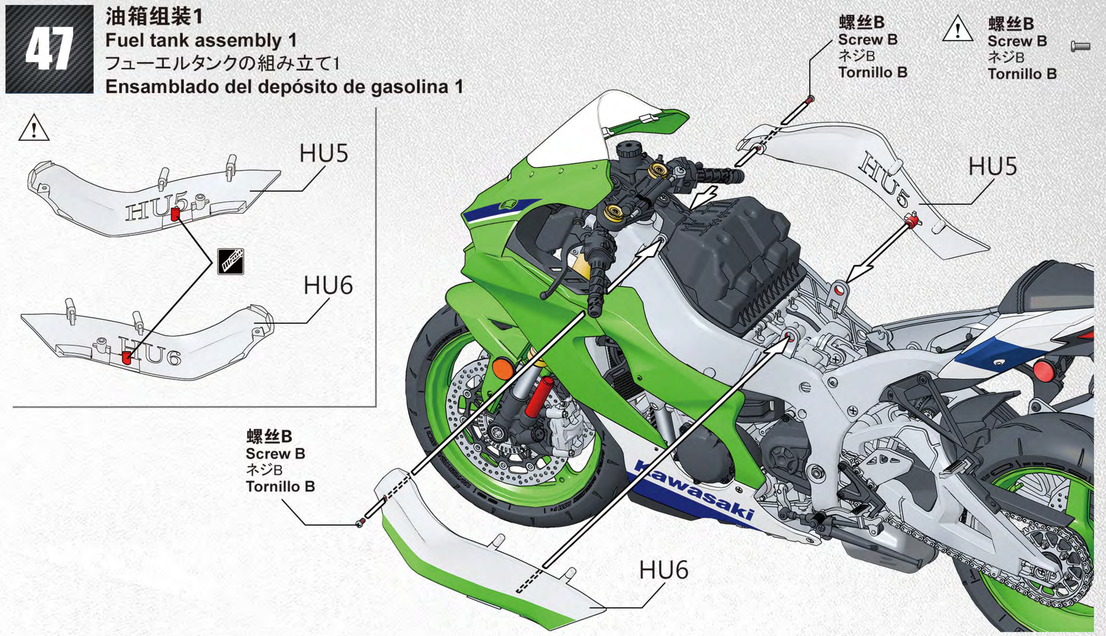

48 油箱组装2
Fuel tank assembly 2
フューエルタンクの組み立て2
Ensamblado del depósito de gasolina 2

49 后视镜组装
Rearview mirrors assembly
サイドミラーの組み立て
Ensamblaje del espejo retrovisor

右侧后视镜
Right rearview mirror
右側サイドミラー
Espejo retrovisor derecho

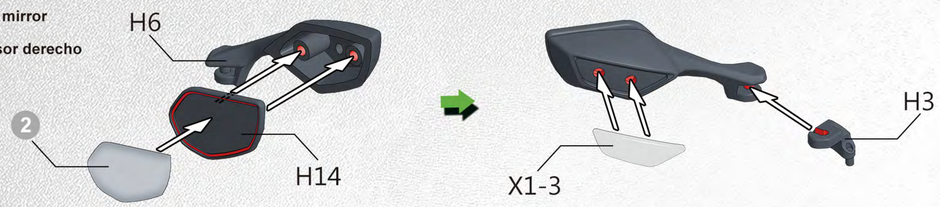

左侧后视镜
Left rearview mirror
左側サイドミラー
Espejo retrovisor izquierdo

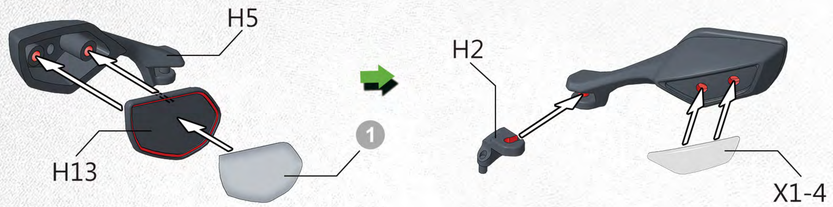

50 坐垫组装及后视镜组合
Attaching seat & rearview mirrors
シートとサイドミラーの取り付け
Montaje del cojín del asiento y los espejos retrovisores

右侧后视镜
Right rearview mirror
右側サイドミラー
Espejo retrovisor derecho

左侧后视镜
Left rearview mirror
左側サイドミラー
Espejo retrovisor izquierdo

涂装指示
Painting
塗装指示
Pintura

⚠ **使用0.7mm银色马克笔点涂螺钉细节会有更佳效果。**
Use a 0.7mm silver color marker pen to dot the embossed bolt details for better results.
0.7mmのシルバーマーカーでボルトを塗装して立体感を表現することができます。
Usar un rotulador color plata de 0.7 mm para los tornillos para obtener un mejor resultado.

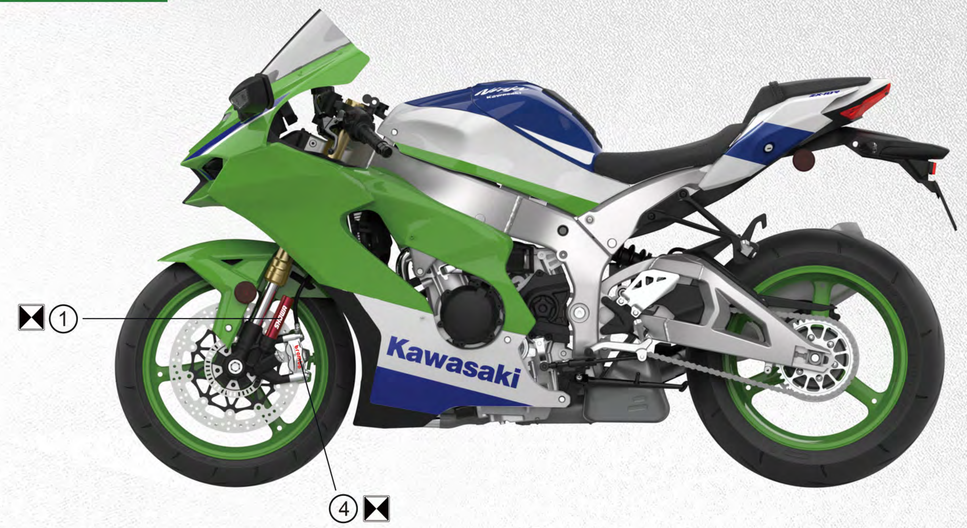

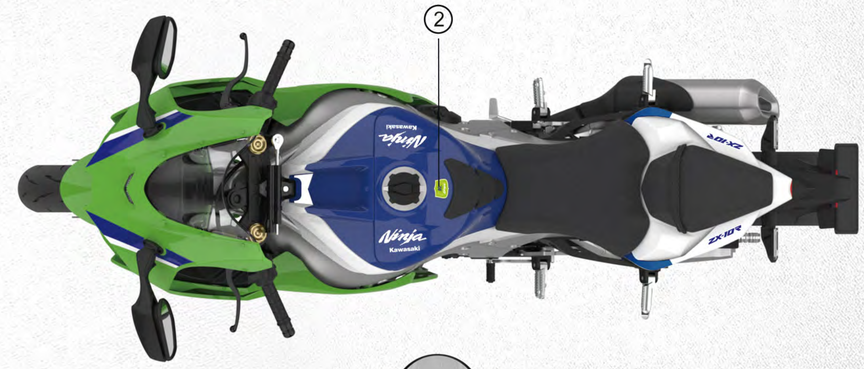

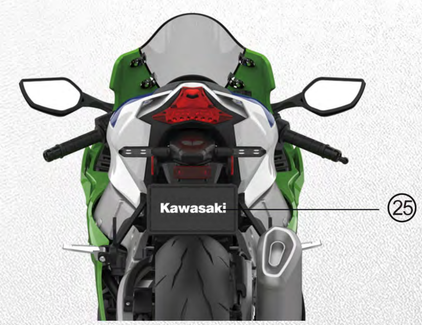

颜色对照表
Color reference
カラー対応表
Referencia de colores

MENG FX ACRYSION WATER BASED COLOR

浅灰	Light Grey	ライトグレー	Gris Claro	MC-016	N51